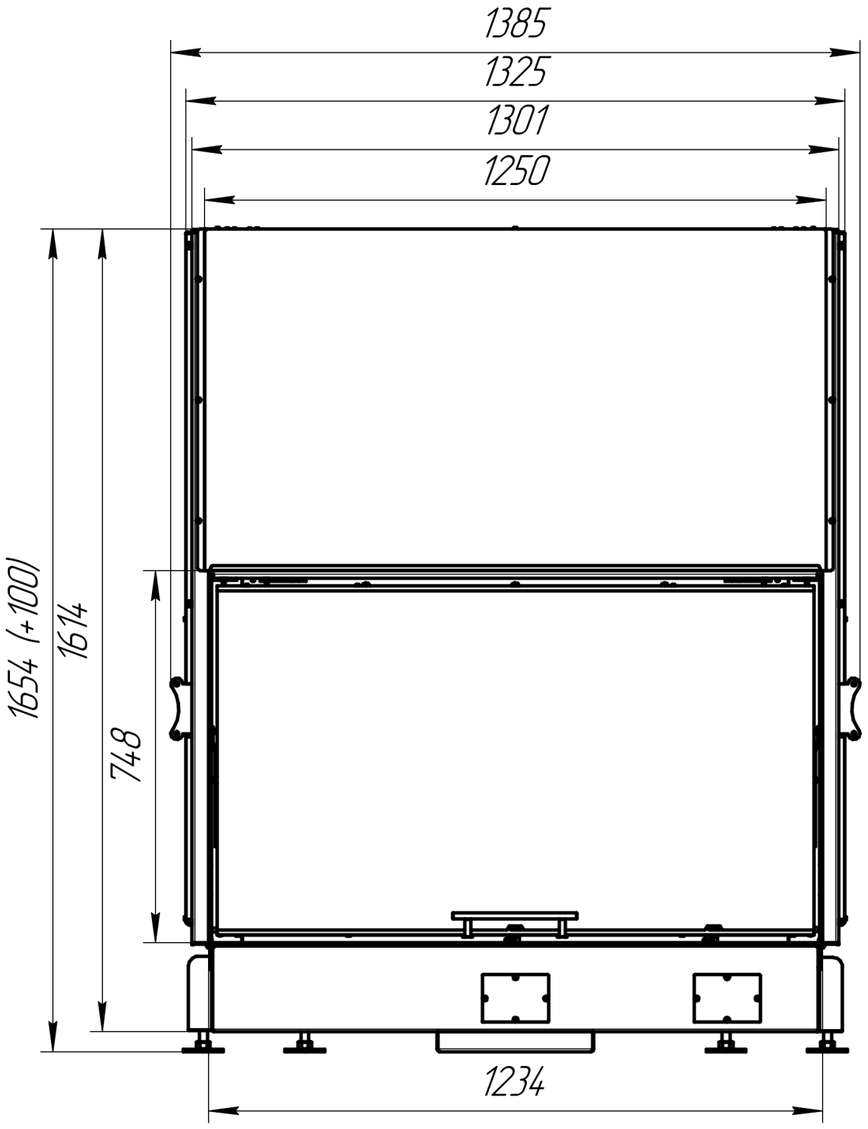
1385
1325
1301
1250
1654 (+100)
1614
748
1234

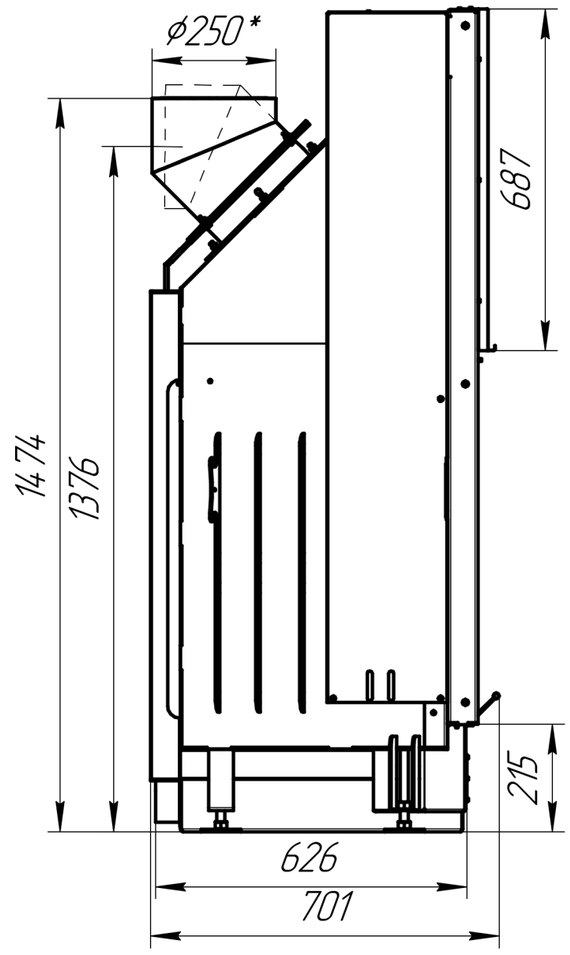
ϕ250*
687
1474
1376
215
626
701

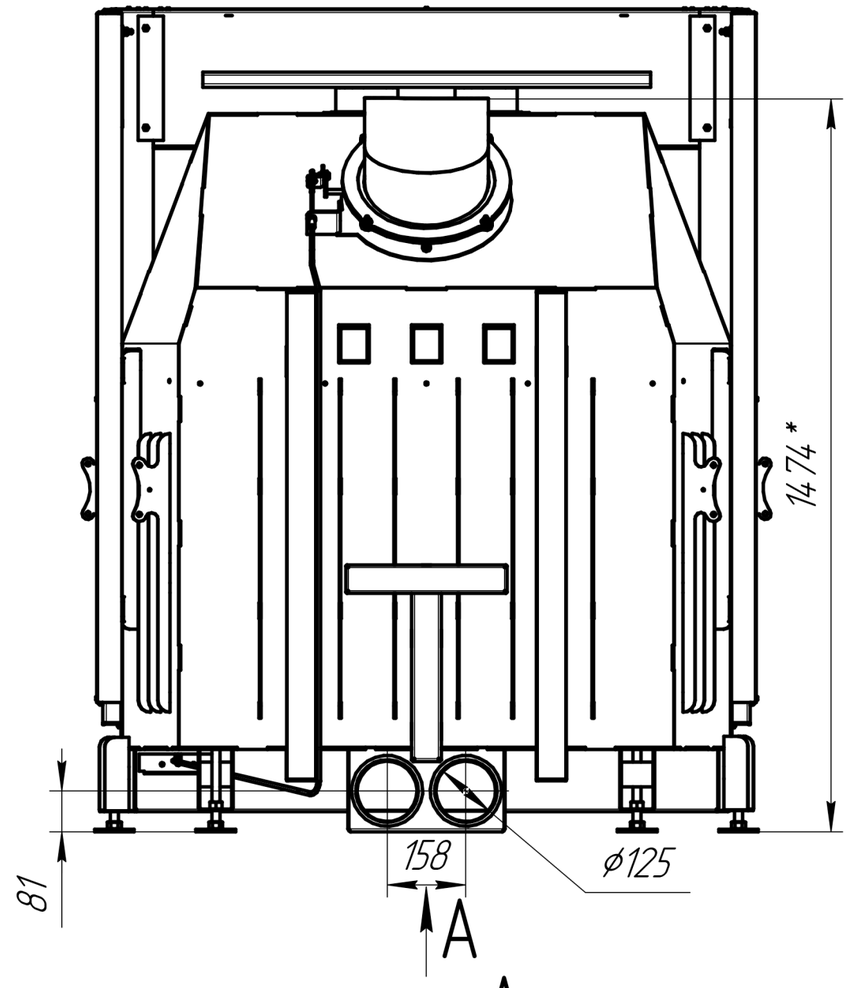
1474*
81
158
ϕ125
A
A

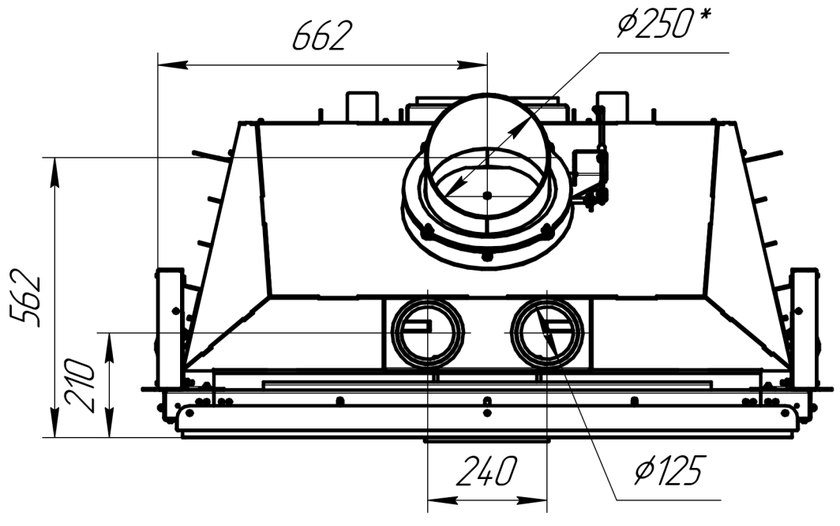
662
ϕ250*
562
210
240
ϕ125

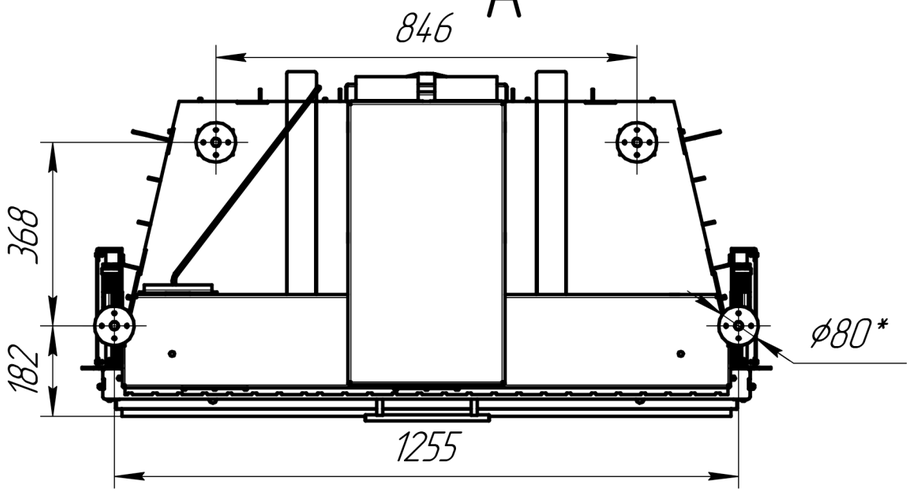
846
368
182
ϕ80*
1255