Печь отопительно-варочная чугунная ПМЧ-10С

наименование и обозначение изделия

ПАСПОРТ И РУКОВОДСТВО ПО ЭКСПЛУАТАЦИИ



ПМЧ-10С.06.606.000ПС

обозначение документа

Перед использованием печи
ВНИМАТЕЛЬНО изучите данное руководство!

Содержание

Стр.

Назначение..... ……..3
Особенности конструкции..... 3
Технические характеристики..... 4
Устройство и работа печи……..... 5
Габариные размеры……..... 6
Подготовка печи к эксплуатации 6
Указания по монтажу..... 7
Требования к дымоотводящим каналам 7
Указания по эксплуатации 10
Меры безопасности 11
Техническое обслуживание печи 12
Транспортировка и хранение 12
Комплект поставки 12
Гарантийные обязательства 13
Свидетельство о приемке..... 13
Свидетельство о продаже 14

Руководство по монтажу и эксплуатации предназначено для изучения принципа работы, правил безопасной эксплуатации и обслуживания печи. В руководстве приведены технические характеристики, сведения по монтажу, техническому обслуживанию, правильной эксплуатации и гарантийные обязательства.

К эксплуатации печи допускаются лица, изучившие настоящее руководство.

Производитель оставляет за собой право вносить изменения в конструкцию и внешний вид печи, не ухудшающие ее эксплуатационные показатели без обновления данного руководства.

НАЗНАЧЕНИЕ

Печь отопительно-варочная ПМЧ-10С предназначена для отопления бытовых и хозяйственных помещений с возможностью наблюдения за процессом горения, а также для разогрева и приготовления пищи. Печь относится к нагревательному устройству, работающему на твердом топливе (дровах).

Руководство по эксплуатации составлено с учетом требований пожарной безопасности, изложенных в следующих нормативных документах:

- Правила пожарной безопасности в Российской Федерации (утверждены постановлением правительства РФ №390 от 25.04.2012г.)
- СНиП 41-01-2003 «Отопление, вентиляция и кондиционирование»
- Правила производства трубопечных работ. Утверждены постановлением ЦС 9817-95 «Аппараты бытовые, работающие на твердом топливе»;
- ГОСТ Р 53321-2009 «Аппараты теплогенерирующие, работающие на различных видах топлива. Требования пожарной безопасности».

Печь соответствует требованиям технического регламента о безопасности машин и оборудования (Постановление правительства РФ №841 от 18.10.2010 г.), ГОСТ 9817-95, ГОСТ Р 53321-2009, ТУ 4858-008-51036005-06)

В промышленных помещениях категорий А, Б, В по взрывопожарной безопасности в соответствии с НПБ 105-95 установка не допускается.

ОСОБЕННОСТИ КОНСТРУКЦИИ

- ✓ Печь выполнена из чугуна.
- ✓ Конструкция изделия позволяет экономно расходовать топливо.
- ✓ Верхняя горизонтальная плита оборудована съемными чугунными конфорками для приготовления и разогрева пищи.
- ✓ Механизм запирания надежно фиксирует дверку простым поворотом ручки.
- ✓ В конструкции печь предусмотрено подключение дымохода как сверху, так и к задней стенке печи, при помощи съемного патрубка.
- ✓ Под топкой расположен зольник с выдвижным ящиком для быстрого и аккуратного удаления золы.
- ✓ В печи ПМЧ-10С крышка дверки оснащена вставным стеклом германской фирмы «ROBAX», максимальная температура устойчивости 760°С (при комплектации со стеклом прижимы стекла отрегулированы и дополнительной регулировке не подлежат).

ТЕХНИЧЕСКИЕ ХАРАКТЕРИСТИКИ

Таблица 1. Технические характеристики.

Наименование показателя	Значение
Максимальная мощность, кВт	10
Средняя мощность, кВт	8
Макс. объем отапливаемого помещения, куб. м	180
Средний объем отапливаемого помещения, куб.м	80
Безопасное расстояние сбоку и сзади	min 500 мм
Безопасное расстояние перед печью	min 1250 мм
Безопасное расстояние от верха до потолка	min 1000 мм
Габаритные размеры (ГхШхВ), мм	577x423x732
Проем топочной дверцы (ширина х высота), мм	220x260
Объем топки, л	60
Диаметр дымохода (внутренняя/внешняя установка), мм	115/130
Максимальная длина полена, мм	400
Материал	Серый чугун
Масса со стеклом/без стекла, кг	90,85/90,3

УСТРОЙСТВО И РАБОТА ПЕЧИ

Общий вид и расположение основных элементов изделия представлены на рисунке 1.

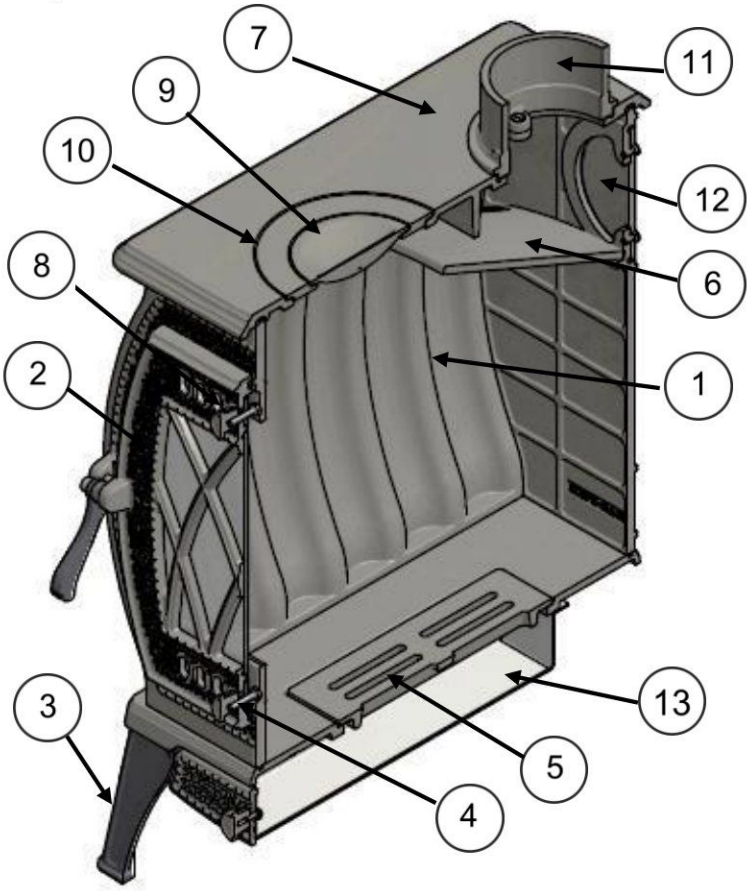

1. Корпус
2. Дверца со стеклом и защелкой в сборе.
3. Ножки
4. Шибер нижний с ручкой
5. Колосник
6. Рассекатель
7. Верх печи
8. Шибер верхний с ручкой
9. Конфорка №1
10. Конфорка №2
11. Патрубок
12. Заглушка
13. Зольный ящик

Рисунок 1. Общий вид и расположение основных элементов печи ПМЧ-10С

Рассекатель (поз.6) устанавливается так, как указано на рисунке 1.

Для открывания крышки дверки печи необходимо поднять защелку вверх и потянуть крышку на себя, для закрывания дверки закрыть крышку, опустить защелку вниз.

При работе печи первичный воздух, необходимый для горения, подается через приоткрытый шибер и колосник к топливу.

Для очистки стекла от сажи в процессе топки печи служит верхний шибер.

После первого протапливания тщательно проветрите помещение.

По мере накопления золы производить чистку зольного отсека печи и чистку дымоходов от сажи.

Все обслуживание и очищение стекла делают в холодном режиме. Очищение от сажи или нагара со стекла проще всего сделать так: мокрую бумажную салфетку обмакнуть в золу и протереть стекло изнутри. После протереть чистой, сухой салфеткой насухо.

Изделие с нанесенной термостойкой краской перед эксплуатацией необходимо прокалить (протопить в обычном режиме). При протопке возможно выделение неприятного запаха, что является свидетельством окончания полимеризации термостойкой краски.

ГАБАРИТНЫЕ РАЗМЕРЫ

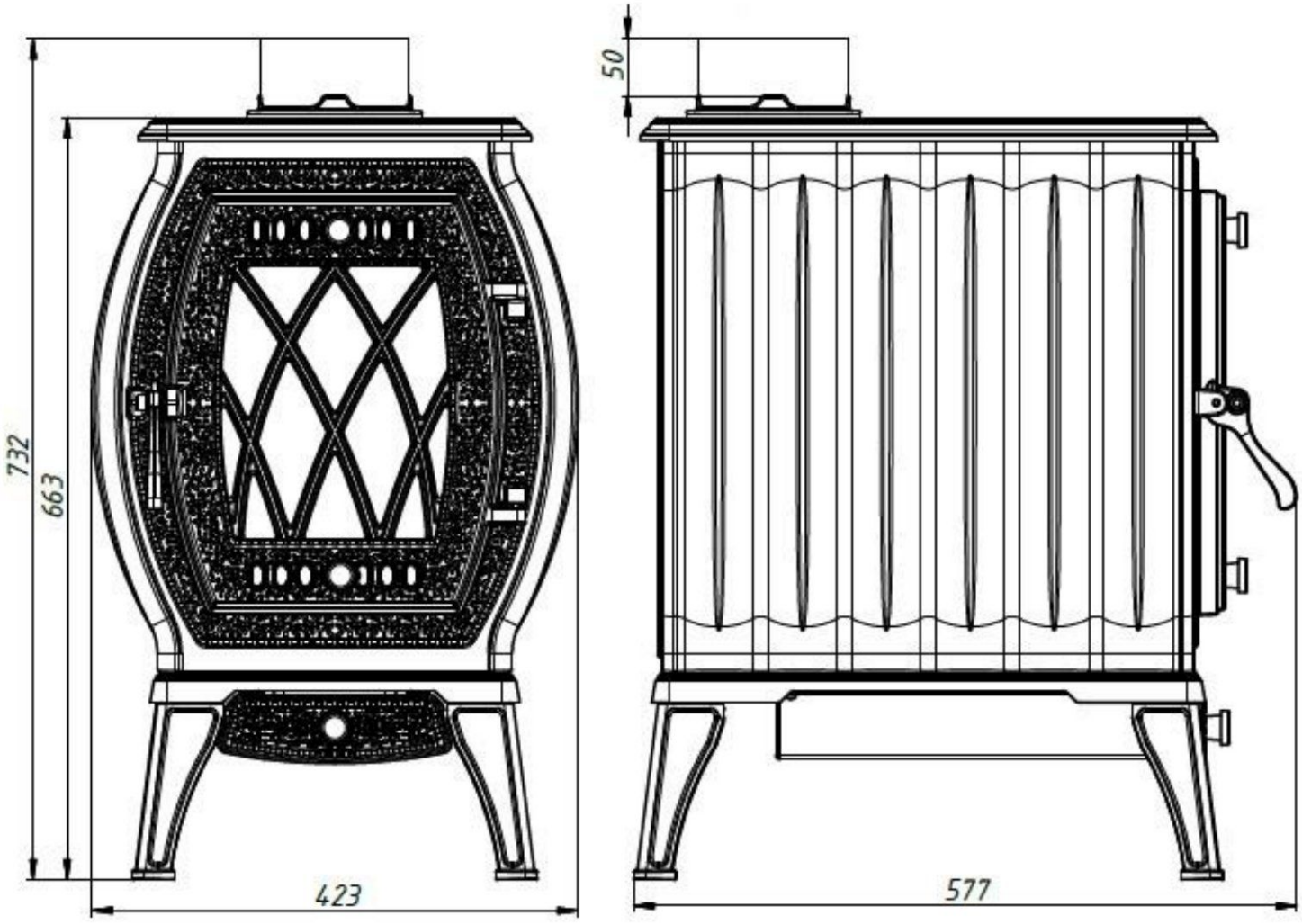

Рисунок 2. Габаритные размеры печи ПМЧ-10С

ПОДГОТОВКА ПЕЧИ К ЭКСПЛУАТАЦИИ

Первую протопку печи рекомендуем произвести на открытом воздухе с соблюдением мер пожарной безопасности. Продолжительность первой топки не менее 1 часа (протопка дровами в тлеющем режиме), с целью снятия остаточных внутренних напряжений в чугунных деталях и увеличения срока службы изделия.

Для правильной работы печи при первой протопке необходимо организовать временный дымоход высотой не менее 2 м.

Убедитесь в нормальном функционировании всех элементов печи.

Печь не должна иметь внешних повреждений корпуса, колосники без прогаров и трещин. Зольный ящик должен свободно перемещаться и плотно прилегать к корпусу в закрытом состоянии. Дверка должна свободно вращаться на шарнирах и надежно фиксироваться замком. Шиберы должны свободно перемещаться и фиксироваться в любом из положений.

Неисправная печь к эксплуатации не допускается.

УКАЗАНИЯ ПО МОНТАЖУ

При установке печи на пол из горючих материалов под ней предварительно устанавливается огнезащитная прокладка из стального листа на слое картона асбестового, пропитанного глиняным раствором. Перед топкой для обеспечения пожарной безопасности должен находиться металлический лист размерами не менее 700х500 мм, расположенный широкой стороной к печи.

Расстояние от печи до стены, выполненной из сгораемых материалов, составляет 500 мм. Указанное расстояние может быть уменьшено до 200 мм, если стены из негорючих материалов, защищены стальным листом по слою асбеста толщиной 10 мм или кирпичной кладкой. Защита должна быть выполнена на высоту не менее 1000 мм от верха печи.

Расстояние от топочной дверцы печи до противоположной стены, независимо от материала, должно быть не менее 1250 мм.

Участок потолочного перекрытия над печью и соединительной трубой должен быть выполнен из негорючих материалов. Потолок из сгораемых материалов необходимо защитить металлическим листом по слою пожаробезопасной изоляции, площадью, превышающей на 1/3 площадь, занимаемую печью.

Элементы дымохода необходимо монтировать таким образом, чтобы конденсат свободно стекал вниз по внутренней стенке трубы. Стыки и соединения элементов дымохода должны быть герметичны, чтобы исключить просачивание конденсата в них или через них.

ВНИМАНИЕ!

Места установки печи и трубы дымохода должны быть выполнены в соответствии с требованиями СНиП 41-01-2003.

Необходимо обеспечить постоянный приток свежего воздуха в помещение, где работает печь. Нарушение данного условия может привести к нестабильной работе печи и возникновению опасных ситуаций, таких как отравление угарным газом, пожар.

Никогда не устанавливайте печь в коридоре (проходе) либо около лестничного марша, это может препятствовать эвакуации в случае пожара. Не устанавливайте печь в спальне.

ТРЕБОВАНИЯ К ДЫМООТВОДЯЩИМ КАНАЛАМ

Печь должна иметь свой собственный дымоход.

Дымовая труба должна иметь минимальное количество колен. Прямая труба предпочтительнее. Использование более двух отводов может привести к потере тяги и возможному задымлению.

Если помещение оборудовано капитальным дымоходом, то печь устанавливается как можно ближе к нему. Соединение патрубка печи с таким дымоходом осуществляется сертифицированными, стальными трубами.

При монтаже дымохода, соединение осуществляется посредством адаптера, в случае несоответствия диаметров патрубка печи и дымохода, место соединения

уплотняется жаростойким герметиком или шнуром. Для улучшения герметизации следует использовать герметик с рабочей температурой не менее 800°С. После сборки дымоход нельзя сразу топить, до полного застывания герметика (время застывания указано в инструкции по применению на герметик).

При отсутствии в помещении капитального дымохода устраивают насадной дымоход из металлических труб, опирающийся на потолочное перекрытие (см. рис. 3).

Металлический дымоход вне помещения (второй этаж или чердачное помещение) должен иметь теплоизоляцию из базальтовой минеральной ваты или подобных материалов толщиной не менее 50 мм, что предотвращает образование конденсата.

Не допускается защемление труб дымохода в бетонные и кирпичные конструкции. Зазор между трубой и конструкцией следует заполнить теплоизоляцией (керамзит, кремнеземная вата и т.п.).

Не рекомендуется отклонение дымохода от вертикали и изменение его диаметра.

Сверху на дымоход устанавливают искроуловитель из металлической сетки и колпак от осадков.

Возвышение дымовых труб над кровлей следует выполнять на высоту:

- ✓ не менее 500 мм над плоской кровлей;
- ✓ не менее 500 мм над коньком кровли или парапетом при расположении трубы на расстоянии до 1500 мм от конька;
- ✓ не ниже конька кровли при расположении трубы на расстоянии от 1500 до 3000 мм от конька;

Необходимо, чтобы возвышение трубы было на 500 мм выше, чем рядом стоящее здание или сооружение.

После окончания монтажа печи убедитесь в герметичности соединений дымохода и наличии тяги в топке печи. В бытовых условиях тягу можно определить, поднеся зажжённую спичку к открытой дверце, если пламя затягивает в топливник - тяга есть.

Во время эксплуатации печи, в режиме длительного горения, на внутренней поверхности дымохода оседает сажа и конденсируется влага. Это может привести к ухудшению тяги, дымлению, возникновению пожароопасной ситуации.

Степень засорения сажей зависит от используемого топлива и условий эксплуатации. При использовании хвойных пород дерева на внутренней поверхности труб образование сажи идет интенсивнее. Конденсирование влаги может быть спровоцировано недостаточной теплоизоляцией дымохода или использованием сырых дров.

ВНИМАНИЕ!

Применяйте необходимые меры по защите глаз и дыхательных путей от пыли и сажи при механической очистке дымовых труб, а также не забудьте закрыть или удалить маркие поверхности.

Внимательно изучите инструкцию и следуйте рекомендациям изготовителя химических средств очистки. Не рекомендуется пользоваться самостоятельно изготовленными составами для выжигания сажи.

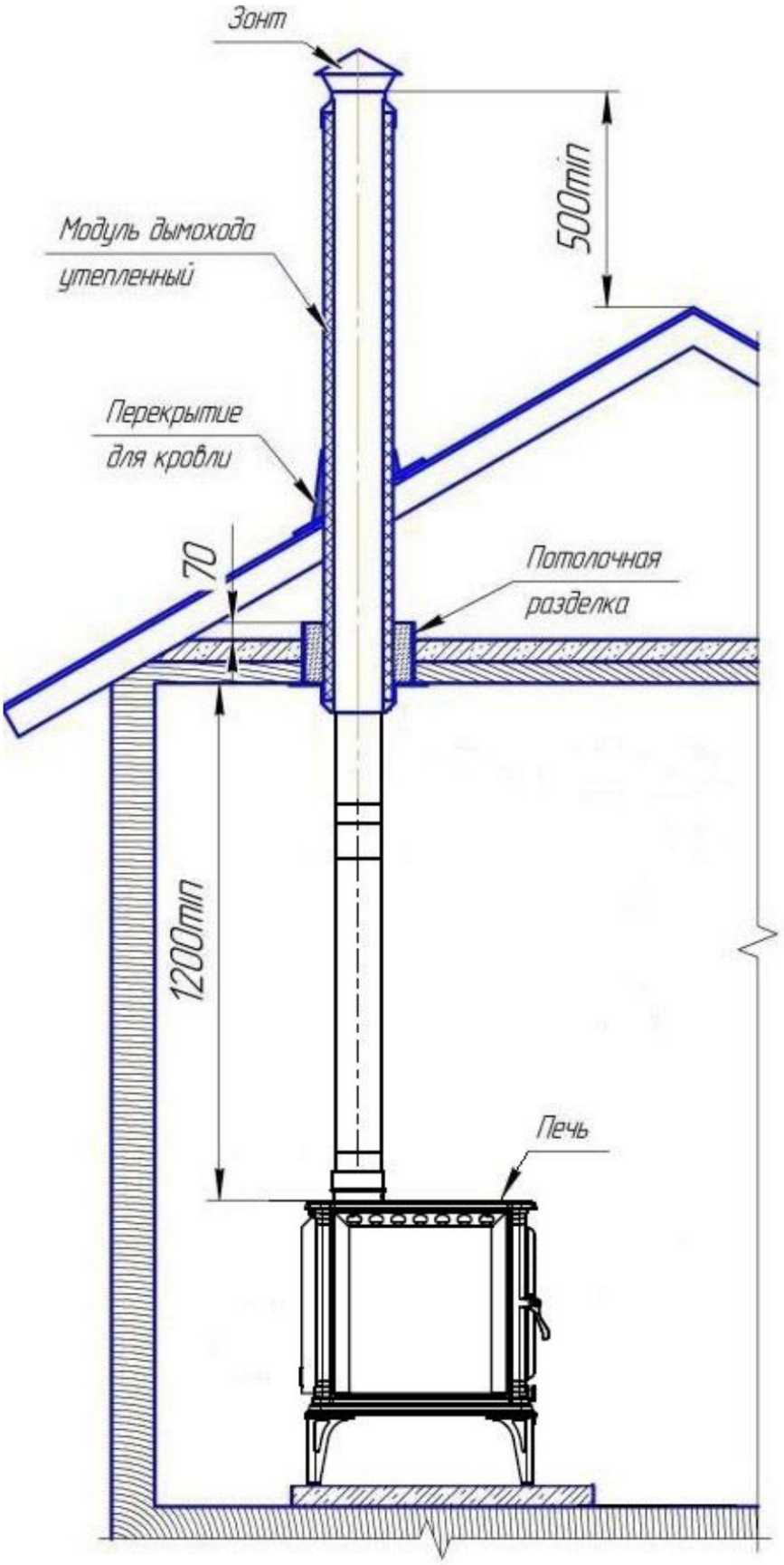

Рисунок 3

Монтаж печи. Схема присоединения печи к стальному дымоходу.

УКАЗАНИЯ ПО ЭКСПЛУАТАЦИИ

Для отопления можно применять мягкое и твердое дерево максимальной длиной 400 мм. Поленья большого диаметра следует расколоть. В печи можно сжигать и древесные отходы, в этом случае может не достигаться номинальная мощность печи. Дрова следует загружать таким образом, чтобы избежать их заклинивание.

В помещение, где находится печь, должен быть обеспечен постоянный приток воздуха.

Печь предназначена к эксплуатации в двух режимах:

1. Интенсивный режим горения при закрытой дверке топки и полностью открытом шибере для быстрого розжига и динамичного нагрева помещения. При растопке, чтобы обеспечить интенсивный розжиг топлива и доступ воздуха в зону горения, необходимо неплотно уложить дрова и открыть шибер.

Положите в топочную камеру небольшое количество бумаги (без полиграфии), а сверху несколько маленьких сухих лучинок или щепок и зажгите огонь. Спустя 2-3 минуты после того, как огонь разгорелся, добавьте 2-3 небольших полена. Через 15 минут положите еще 3-4 полена.

Для появления устойчивой тяги после растапливания печи требуется незначительное время. Поэтому при открытии дверцы только что растопленной печи, работающей в режиме набора температуры, возможен незначительный выход дыма в помещение.

Если тяга в трубе очень сильная, вы можете уменьшить ее путем изменения величины открывания шибера.

2. Переход в режим длительного горения из режима интенсивного горения производить после прогрева помещения при закрытой дверке топки и при открытом примерно на 5мм шибере. Величина прикрытия определяется опытным путем. Режим длительного горения используется для поддержания температуры в предварительно прогретом помещении.

В процессе эксплуатации печи в режиме длительного горения загружать дрова не рекомендуется. При необходимости добавления топлива перед открытием дверцы следует открыть шибер для продувки печи. Через 2-3 минуты можно прикрыть нижний шибер и открыть дверцу.

Для завершения работы печи следует дождаться пока топливо полностью прогорит, закрыть дверцу.

Конструкция зольника позволяет очищать печь от золы в процессе эксплуатации.

Не допускайте нарастания на внутренних поверхностях топки отложений сажи более 1-2 мм. Это приводит к резкому снижению теплопередачи и снижению мощности.

В качестве профилактической меры, препятствующей образованию сажевого налета на стенках печи и дымоходов, рекомендуется периодическое интенсивное протапливание печи сухими осиновыми дровами. При регулярном использовании рекомендуется не реже 2 раз в год очищать дымоход от сажи. Очистка производится при остывшей печи.

МЕРЫ БЕЗОПАСНОСТИ

При монтаже печи запрещается:

✓ устанавливать печь в помещении, не отвечающем требованиям пожарной безопасности;

✓ вносить изменения в конструкцию печи и использовать ее не по назначению;

При эксплуатации печи запрещается:

✓ растапливать печь легковоспламеняющимися или горючими материалами;

✓ использовать жидкие и газообразные виды топлива;

✓ применять в качестве топлива каменный уголь, кокс, торф, удалять сажу из дымового канала путем выжигания;

✓ удалять золу и угли из неостывшей печи;

✓ использовать дрова, длина которых превышает размеры топки;

✓ заливать огонь в топке водой;

✓ сушить одежду, обувь и другие предметы на деталях печи;

✓ прикасаться к нагретым до высоких температур поверхностям печи и элементам дымохода голыми руками или другими открытыми частями тела

✓ располагать топливо, другие горючие вещества и материалы на предтопочном листе или ближе 0,5 м к поверхности печи.

✓ перекрывать дымоход, не убедившись в полном прекращении горения и тления топлива;

✓ эксплуатировать печь, установленную с нарушением рекомендаций, изложенных в настоящем руководстве.

ВНИМАНИЕ!

Во избежание утечки дыма в отапливаемое помещение все места соединения модулей дымовой трубы между собой и с печью необходимо уплотнять жаростойким герметиком, обеспечивающим герметичность стыков трубы.

Участок дымовой трубы, расположенный в неотапливаемых частях помещения в зоне минусовых температур должен быть обязательно теплоизолирован материалом, выдерживающим температуру до +800°С.

Монтаж печи и дымовой трубы должен осуществляться квалифицированными работниками.

Очень важно иметь хорошую тягу и надежную систему вентиляции, такую, чтобы продукты сгорания удалялись через дымоход.

Угарный газ смертельно опасен!

Ни при каких обстоятельствах не меняйте систему подачи воздуха в топку для увеличения пламени. Изменение подачи воздуха в топку, отличное от проектного, создаст опасные условия эксплуатации печи.

Во время экономичного горения, происходит интенсивное образование дегтя и других органических испарений, которые смешиваются с выбрасываемым дымом и образуют креозот. Пары креозота конденсируются на относительно холодных поверхностях дымохода и могут там накапливаться. Если впоследствии происходит их вос-

пламенение, то это создает крайне высокие температуры в дымовой трубе и может привести к воспламенению окружающих трубу материалов и вызвать пожар.

ВНИМАНИЕ! В случае воспламенения креозота в дымоходе закройте все воздушные заслонки печи, покиньте помещение и вызовите пожарных.

ВНИМАНИЕ! Отопительная печь представляет собой высокую опасность возникновения пожара.

Открывать, закрывать дверцу необходимо только за ручку.

Зола, удаленная из печи, должна быть пролита водой и удалена в специально отведенное для нее пожаробезопасное место.

Топка печи в зданиях и сооружениях (за исключением жилых домов) должна прекращаться не менее чем за два часа до окончания работы.

Расстояние от печи до товаров, стеллажей, витрин, прилавков, шкафов и другого оборудования должно быть не менее 0,7 м, а от топочного отверстия - не менее 1,25 м

ТЕХНИЧЕСКОЕ ОБСЛУЖИВАНИЕ ПЕЧИ

Производите работы по очистке и техническому обслуживанию печи только после полного ее остывания.

Количество сажи и дегтя зависит от типа применяемого топлива, теплоизоляции дымохода, тяги дымохода и обслуживания.

После прекращения процесса горения откройте дверцу загрузки. Чистка стенок проводится стальным скребком. Сажа и зола во время чистки падают на дно топки. Остатки сажи на дне топки соберите совком.

После окончания отопительного сезона печь тщательно прочистите, чтобы в накопленной саже не собиралась влажность, образующая коррозию.

Необходимо очищать поверхность плиты каждый раз после ее использования (только после остывания!). В противном случае даже малейшие загрязнения будут пригорать к нагретой поверхности.

ТРАНСПОРТИРОВКА И ХРАНЕНИЕ

Транспортировать печь разрешается только в упаковке производителя любым видом транспорта с соблюдением мер предосторожности, указанных на упаковке.

Изделие должно храниться в упаковке в условиях по ГОСТ 15150-69, группа 3 (закрытые помещения с естественной вентиляцией без искусственно регулируемых климатических условий) при температуре от - 60 до + 40°С и относительной влажности воздуха не более 80 % (при плюс 25°С).

Жаростойкая эмаль, которой может быть окрашена печь, набирает окончательную прочность только после первого протапливания печи. До этого следует обращаться с окрашенными поверхностями с осторожностью.

КОМПЛЕКТ ПОСТАВКИ

Печь поставляется в собранном виде. В комплект поставки входят:

1.Печь отопительно-варочная чугунная .....1шт.
2.Паспорт-инструкция по монтажу и эксплуатации.....1шт.
3.Упаковка.....1шт.

ГАРАНТИЙНЫЕ ОБЯЗАТЕЛЬСТВА

Предприятие-изготовитель гарантирует соответствие продукции требованиям настоящих технических условий при соблюдении условий эксплуатации, хранения и транспортирования.

Гарантийный срок эксплуатации продукции - 12 месяцев со дня ввода в эксплуатацию, но не более 14 месяцев со дня отгрузки продукции потребителю.

Гарантийный ремонт продукции проводит предприятие-изготовитель или специализированная организация, имеющая договор с предприятием-изготовителем, за счет последнего.

При проведении гарантийного ремонта сроки гарантии продлеваются на время, прошедшее с момента получения заявки на ремонт до его выполнения.

Потребитель лишается права на гарантийный ремонт в следующих случаях:

- ✓ при нарушении правил транспортирования, хранения и эксплуатации;
- ✓ при отсутствии или нарушении правил технического обслуживания;
- ✓ при наличии механических повреждений.

Гарантия на колосники, рассекатель и стекло не распространяется.

При отсутствии отметки о продаже в паспорте изделия, началом отсчета гарантийного срока считается дата изготовления.

При утере паспорта потребитель лишается права на гарантийный ремонт печи.

СВИДЕТЕЛЬСТВО О ПРИЕМКЕ

Печь отопительно-варочная чугунная ПМЧ-_____ заводской номер №_____ соответствует техническим условиям СТО 57350553-007-2020, принята и признана годной к эксплуатации.

Дата выпуска _____

ОТК _____

Упаковщик _____

М.П.
организации производителя

АО «Рубцовский литейный комплекс ЛДВ»
658204, Алтайский край, г. Рубцовск, ул.Тракторная, 21

СВИДЕТЕЛЬСТВО О ПРОДАЖЕ

Наименование торговой организации_____

Дата продажи « ___ » _____ 20____ г.

Продавец _____ _____
ФИО М. П.
торгующей организации

02074
(учетный номер бланка)

СИСТЕМА ДОБРОВОЛЬНОЙ СЕРТИФИКАЦИИ
«ОТКРЫТЫЙ НАЦИОНАЛЬНЫЙ ПОЖАРНЫЙ СТАНДАРТ»
регистрационный № РОСС RU.32069.04ОПС0

СЕРТИФИКАТ СООТВЕТСТВИЯ

№ РОСС RU.04ОПС0.С.ОС1.02990
(номер сертификата соответствия)

ЗАЯВИТЕЛЬ
(наименование и местонахождение заявителя)
Акционерное общество «Рубцовский литейный комплекс ЛДВ» (АО «Литком ЛДВ»). Место нахождения и место осуществления деятельности: Россия, 658204, Алтайский край, город Рубцовск, улица Тракторная, дом 21. ОГРН 1022200809256. Телефон: +73855770382. E-mail: litcom@list.ru

ИЗГОТОВИТЕЛЬ
(наименование и местонахождение изготовителя продукции)
Акционерное общество «Рубцовский литейный комплекс ЛДВ» (АО «Литком ЛДВ»). Место нахождения и место осуществления деятельности по изготовлению продукции: Россия, 658204, Алтайский край, город Рубцовск, улица Тракторная, дом 21. ОГРН 1022200809256

ОРГАН ПО СЕРТИФИКАЦИИ
(наименование и местонахождение органа по сертификации, выдавшего сертификат соответствия)
Орган по сертификации продукции «Открытый Сертификат». Место нахождения: Россия, 117042, Москва, Чечёрский проезд, дом 24, помещение 1. Телефон: +74997098938. E-mail: oc_onps@ocert.ru Аттестат рег. № ОНПС RU.04ОПС0.ОС1.

ПОДТВЕРЖДАЕТ, ЧТО ПРОДУКЦИЯ
(информация о сертифицированной продукции, позволяющая провести идентификацию)
Аппараты отопительно-варочные, работающие на жидком и твердом топливе: печи отопительные и отопительно-варочные чугунные серии ПМЧ, выпускаемые по СТО 57350553–007–2020.

код ОКПД 2

код ТН ВЭД
7321

СООТВЕТСТВУЕТ ТРЕБОВАНИЯМ
(наименование национальных стандартов, стандартов организаций, сводов правил, условий договоров, на соответствие требованиям которых проводилась сертификация)
СТО 57350553–007–2020

ПРОВЕДЕННЫЕ ИССЛЕДОВАНИЯ (ИСПЫТАНИЯ) И ИЗМЕРЕНИЯ
Протокол испытаний № ПБ577О.300920 от 30.09.2020 года, выданный Испытательной лабораторией «ОНИКС» (аттестат аккредитации № ОНПС RU.04ОПС0.ИЛ02); Акт анализа состояния производства от 30.09.2020 года.

ПРЕДСТАВЛЕННЫЕ ДОКУМЕНТЫ
(документы, представленные заявителем в орган по сертификации в качестве доказательств соответствия продукции)
СТО 57350553–007–2020.

СРОК ДЕЙСТВИЯ СЕРТИФИКАТА СООТВЕТСТВИЯ С 07.10.2020 **ПО** 06.10.2025

М.П.

Руководитель (заместитель руководителя органа по сертификации) (подпись, инициалы, фамилия) — подпись — С.Н. Салагин (инициалы, фамилия)

Эксперт (эксперты) (подпись, инициалы, фамилия) — подпись — С.В. Булавин (инициалы, фамилия)

ЕВРАЗИЙСКИЙ ЭКОНОМИЧЕСКИЙ СОЮЗ
ДЕКЛАРАЦИЯ О СООТВЕТСТВИИ

Заявитель АКЦИОНЕРНОЕ ОБЩЕСТВО "РУБЦОВСКИЙ ЛИТЕЙНЫЙ КОМПЛЕКС ЛДВ"
Место нахождения и адрес места осуществления деятельности: Российская Федерация, Алтайский край, 658204, город Рубцовск, улица Тракторная, дом 21, основной государственный регистрационный номер: 1022200809256, номер телефона: +73855770382, адрес электронной почты: litcom@list.ru

в лице Генерального директора Плешкань Сергея Николаевича

заявляет, что Аппараты водонагревательные и отопительные, отопительные и отопительно-варочные, работающие на жидком и твердом топливе: печи отопительные и отопительно-варочные чугунные серии ПМЧ

изготовитель АКЦИОНЕРНОЕ ОБЩЕСТВО "РУБЦОВСКИЙ ЛИТЕЙНЫЙ КОМПЛЕКС ЛДВ". Место нахождения и адрес места осуществления деятельности по изготовлению продукции: Российская Федерация, Алтайский край, 658204, город Рубцовск, улица Тракторная, дом 21.
Продукция изготовлена в соответствии с СТО 57350553–007–2020.
Код ТН ВЭД ЕАЭС 7321. Серийный выпуск

соответствует требованиям
ТР ТС 010/2011 "О безопасности машин и оборудования"

Декларация о соответствии принята на основании
пи.
Схема декларирования 1д

Дополнительная информация
Срок службы – 5 лет. Хранить в крытых отапливаемых и вентилируемых помещениях, исключающих воздействие прямых солнечных лучей, атмосферных осадков, при температуре окружающего воздуха от -25 до +35 °С, относительной влажности воздуха до 70%. В помещениях, где хранятся продукция и элементы изделий, не должно быть паров кислот, щелочей. Срок хранения – 5 лет. ГОСТ 12.2.003-91 "Система стандартов безопасности труда (ССБТ). Оборудование производственное. Общие требования безопасности".

Декларация о соответствии действительна с даты регистрации по 14.09.2025 включительно

(подпись) М. П. Плешкань Сергей Николаевич
(Ф.И.О. заявителя)

Регистрационный номер декларации о соответствии: ЕАЭС N RU
Дата регистрации декларации о соответствии: 15.09.2020