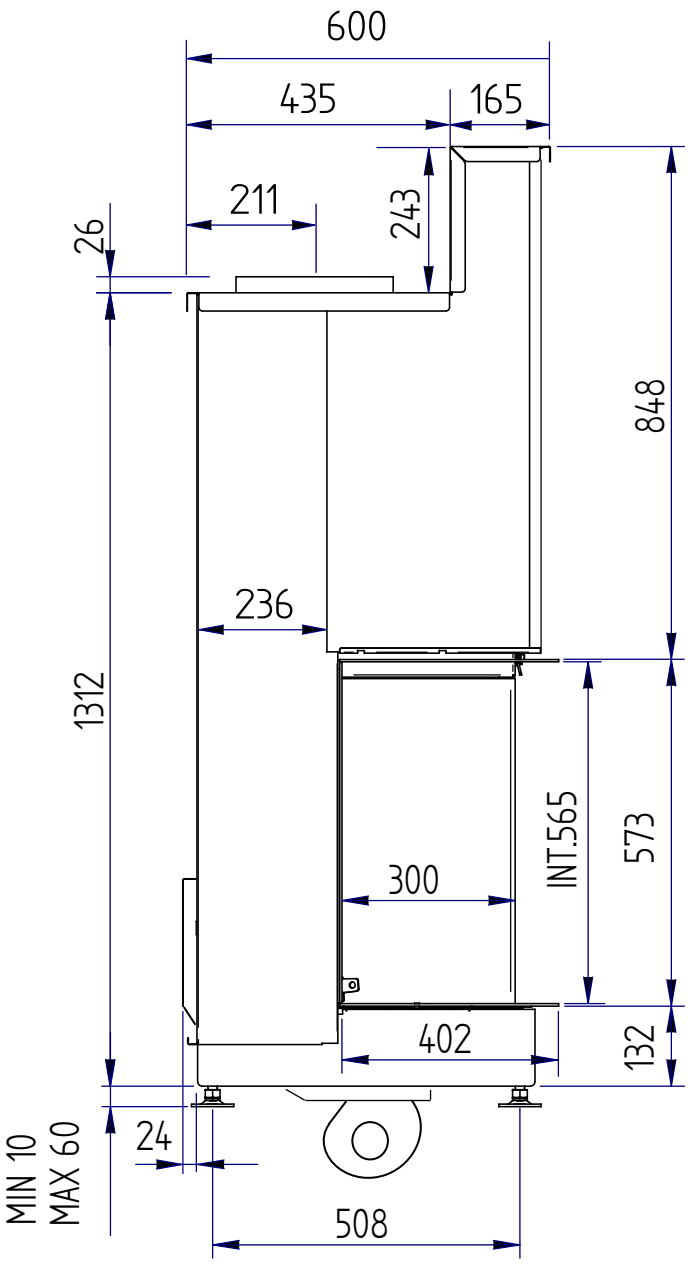
600
435
165
211
243
26
848
236
1312
INT.565
573
300
402
132
24
MIN 10
MAX 60
508

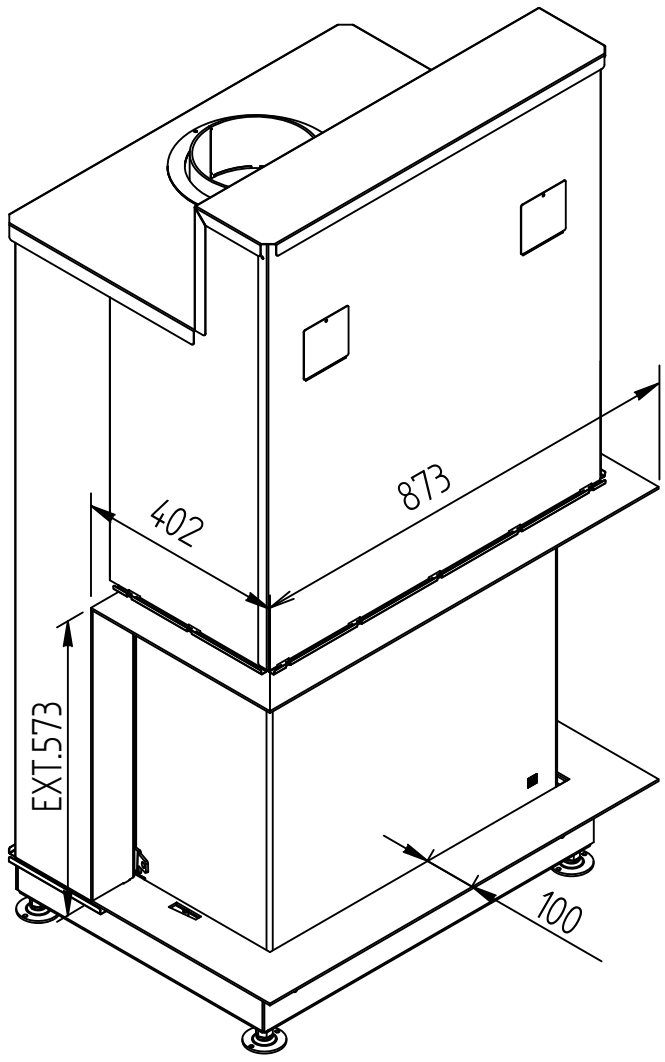
402
873
EXT.573
100

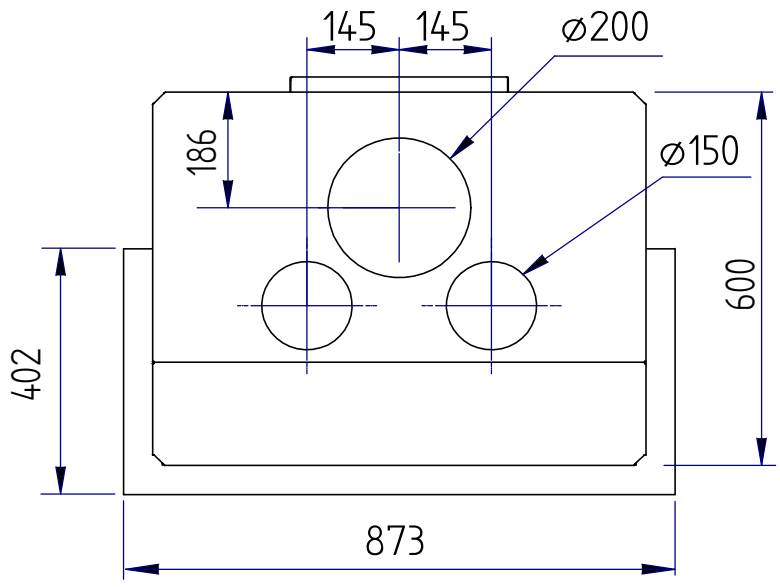
145
145
⌀200
186
⌀150
600
402
873

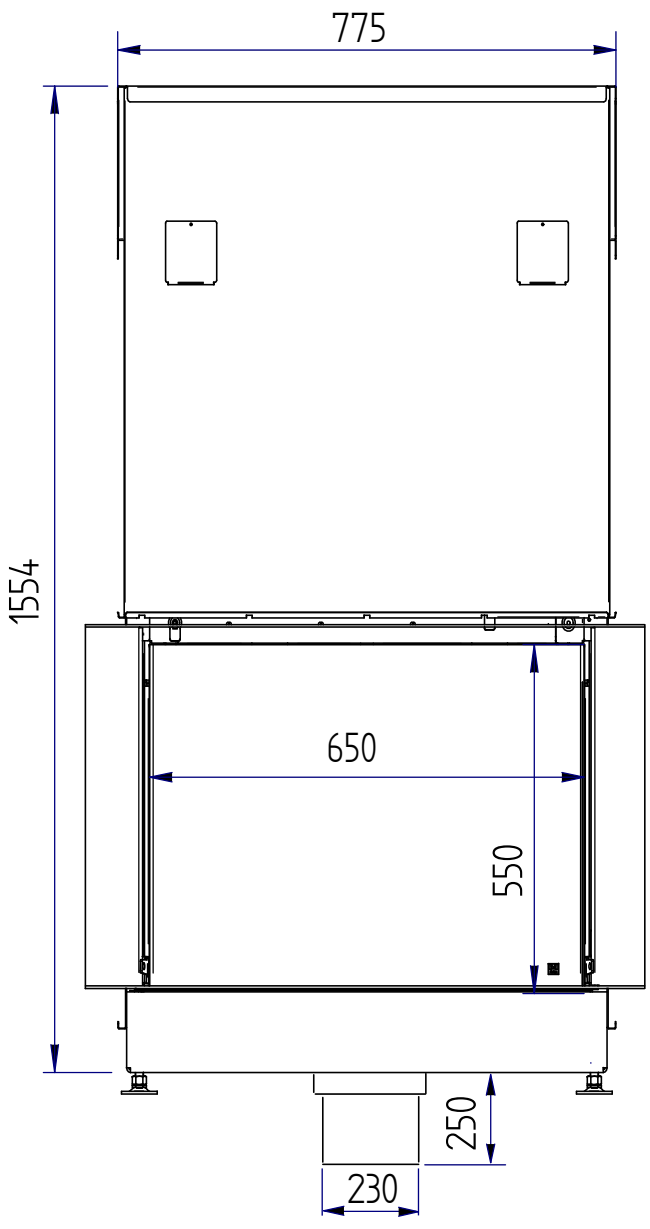
775
1554
650
550
250
230

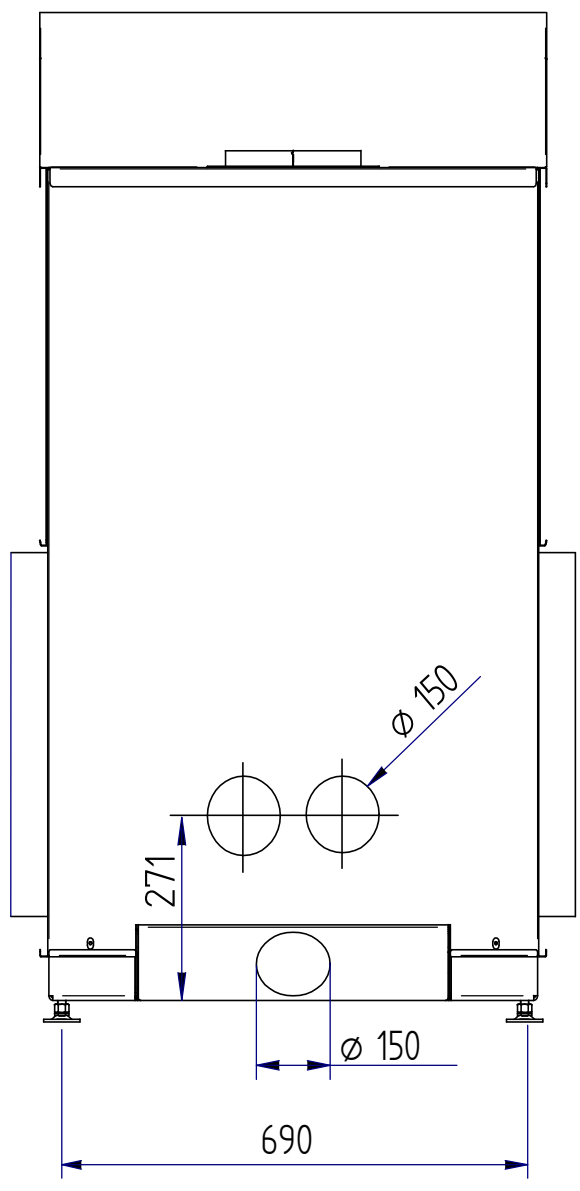
⌀ 150
271
⌀ 150
690