SCHEDA TECNICA
TECHNICAL SHEET
TECHNISCHES DATENBLATT
FICHE TECHNIQUE
FICHA TECNICA

Hydrosystem F80/A

Rev. 12_2008

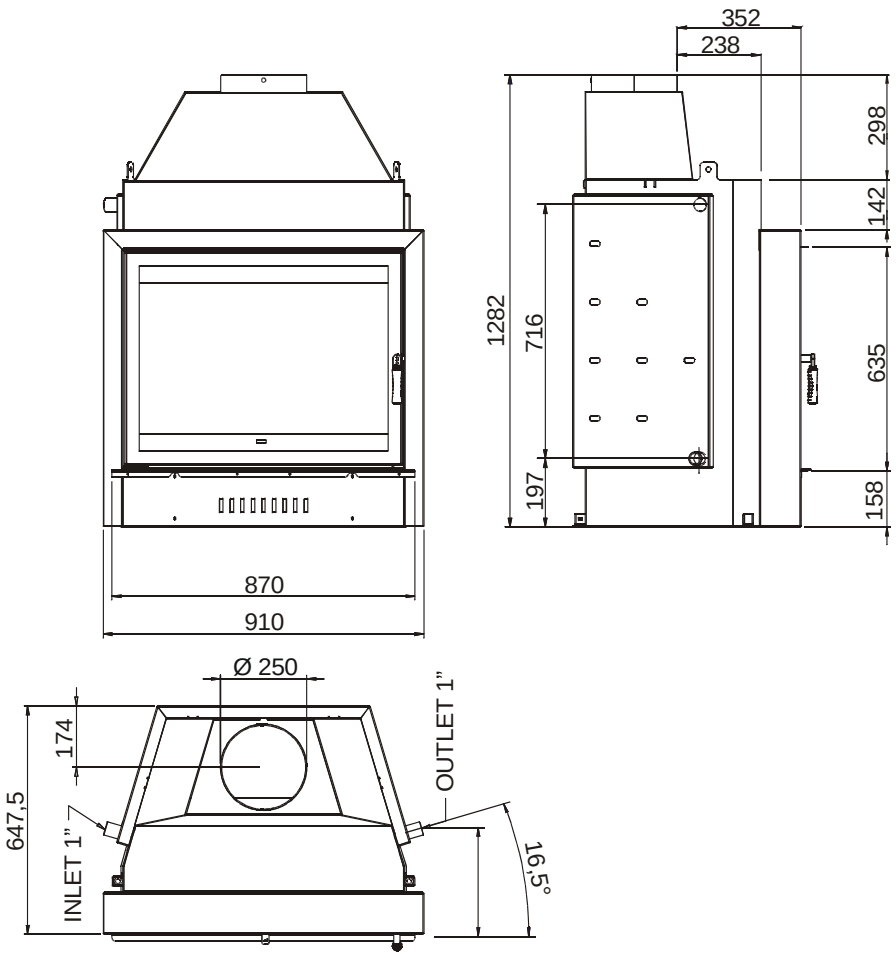

MCZ S.p.A. - Via G.Oberdan 86, I - 33097 Vigonovo (PN) Italy.

CE 07

EN 13229:2001, A1:2003, A2:2004, AC:2006.

HYDROSYSTEM F80	**HYDROSYSTEM F80/A**
HYDROSYSTEM E80	

Potenza nominale (H_2O): **Puissance nominale (H_2O):** **Heizleistung (H_2O):** **Potencia nominal (H_2O):** **Potência nominal (H_2O):** **Nominal heat output (H_2O):** **Brændværdi (H_2O):**	25,5 kw (15,5 kW H_2O)
Emissione CO (al 13% O2): **Emissions CO (Bez.13% O2):** **Mittlere CO- Emission (Bez.13% O2):** **Emisión CO (al 13% de O2):** **Emissão CO (13% de O2):** **CO emission (at 13% O2)** **CO emission (ved 13% O2):**	0,38%
Rendimento : **Rendement :** **Energieeffizenz:** **Eficiencia:** **Eficiencia:** **Efficiency:** **Virkningsgrad:**	70,1%
Temperatura fumi: **Température des fumées:** **Mittlere Abgastemperatur:** **Temperadura humos:** **Tempretura dos fumos:** **Flue gas temperature:** **Røggastemperatur:**	325 °C
Distanze di sicurezza (retro): **Distances de sécurité (postérieures):** **Sicherheitsabstände (Hinten):** **Distancias de seguridad (retro):** **Distancia de segurança (trasiera):** **Safety clarence distance (back):** **Sikkerhedsafstand (bag):**	50 mm
Distanze di sicurezza (lato): **Distances de sécurité (laterales):** **Sicherheitsabstände (Seitlich):** **Distancias de seguridad (laterales):** **Distancia de segurança (lateral):** **Safety clarence distance (side):** **Sikkerhedsafstand (side):**	50 mm
Pressione idrica massima: **Pression Max.eau :** **Max. Wasserdruck:** **Presión máxima de agua:** **Pressão máxima da água:** **Permissible max. water pressure:** **Max. vandtryk:**	1,5 bar (150 kPa)

Prodotto conforme all'installazione in canna multipla. Produit conforme à l'installation dans un conduit multiple. Gerät ist für eine Mehrfachbelegung des Schornsteins geeignet. Producto conforme a la instalación de tubos múltiples. Produto conforme para instalação em condutas multiplas. Appliance suitable for installation in a shared flue. Apparatet kan bruges i en røggassamleledning.

Apparecchio a funzionamento intermittente. Produit à fonctionnement intermittent. Zeitbrand Feuerstätte. Aparato de funcionamiento intermitente. Aparelho com funcionamento intermitente. Apparat med intermitterende funktion. Intermittently operating unit.

Utilizzare solo con combustibile adatto. A utiliser seulement avec un combustible conforme. Nur zugelassennen Brennstoff verwenden. Utilizar sólo con combustibles adaptados. Utilizar somente combustivel adaquado. Use only recommended fuels. Anvend kun anbefalede brændsler.

Leggere e seguire le istruzioni! Lire et suivre les instructions! Bedienungsanleitung lesen und beachten! Leer y seguir las instrucciones! Leia atentamente e siga as instruções! Leggere e seguire le istruzioni! Read and follow the operating instructions! Følg fabrikantens brugervejledning!

COD: 899205206

Dati tecnici / Technical characteristics / Technische Merkmale / Caractéristiques techniques / Datos técnicos

Combustibile / Fuel / Brennstoff / Combustible / Combustible	**Legna / Wood / Holz / Bois /Leña**
Consumo orario / Horly consumption / Stündlicher Verbrauch / Consommation horaire / Consumo horario	**8,7 kg/h**
Potenza termica / Thermal power / Gesamtwärmeleistug / Puissance thermique / Potencia térmica	**kW 25,5 - Kcal 21.930**
Potenza termica H_2O/ Thermal power H_2O / Gesamtwärmeleistug H_2O / Puissance thermique H_2O / Potencia térmica H_2O	**kW 15,5 - Kcal 13.330**
Rendimento / Yield / Leistung / Rendement / Rendimiento	**70,1%**
Volume riscaldabile m^3/ Heatable volume / Heizbares Raummass / Capacité de chauffe / Volumen que puede calentarse	**548/40-626/35-731/30**
Tiraggio minimo / Minimum draught / Mindestabzug / Tirage minimal / Tiro mínimo.	**12 Pa / 0,12 mbar**
Temperatura uscita fumi / Temperature of exhaust smoke / Rauchgasaustrittstemperatur. / Température des fumées en sortie / Temperatura de los humos en salida	**325 °C**
Diametro uscita fumi / Smoke outlet / Rauchgasaustritt / Diamètre sortie de fumées / Diàmetro salida humos	**Ø 25 cm**
Peso / Weight / Gewicht / Poids / Peso	**360 Kg**
Presa d'aria esterna comburente / External combustion air outlet / Außenluftklappe für die Verbrennung / Pris d'air exterieur comburano / Toma de aire exterior comburente	**cm² 200**
CO al 13 % O_2 al Min e al Max / CO at 13%O_2 at minimum and maximum / CO 13%O^2 beil Min. und bei Max. / CO à 13 % O_2 au min. et au max / CO al 13%O_2 al Mín. y al Máx.	**0,38%**
Massa fumi / Mass of smoke / Abgasmasse / Masse des fumée / Masa humos	**31 g/s**
Pressione idrica massima / Maximum water pressure / / Pression max eau / Presiòn màxima de agua	**1,5 bar**

Canna fumaria / Flue pipe / Rauchabzug / Conduit de cheminée / Cañón de humos

Fino a 5 mt. / Up to 5 m / Bis zu 5 m. / Jusqu'à 5 m / hasta 5 m	**30x30 cm Ø 30**
Oltre 5 mt. / Over 5 m / Über 5 m / Plus de 5 m / Más de 5 m	**25x25 cm Ø 25**

Note / Note / Bemerkungen / Notes / Notas

Apparecchio a combustione intermittente / Intermittent combustion unit / Das Gerät ist eine Zeitbrandfeuerstätte / Appareil à combustion intermittente / Aparato de combustiòn intermittente

* **Dati che possono variare a seconda del tipo di combustibile usato** / Data that may vary depending on the type of fuel used / Die Werte können je nach Art und Größe der verwendeten brennstoff schwanken./ Données pouvant varier selon le type et la dimension du combustible utilisé / Datos que pueden variar dependiendo del tipo de combustible utilizado