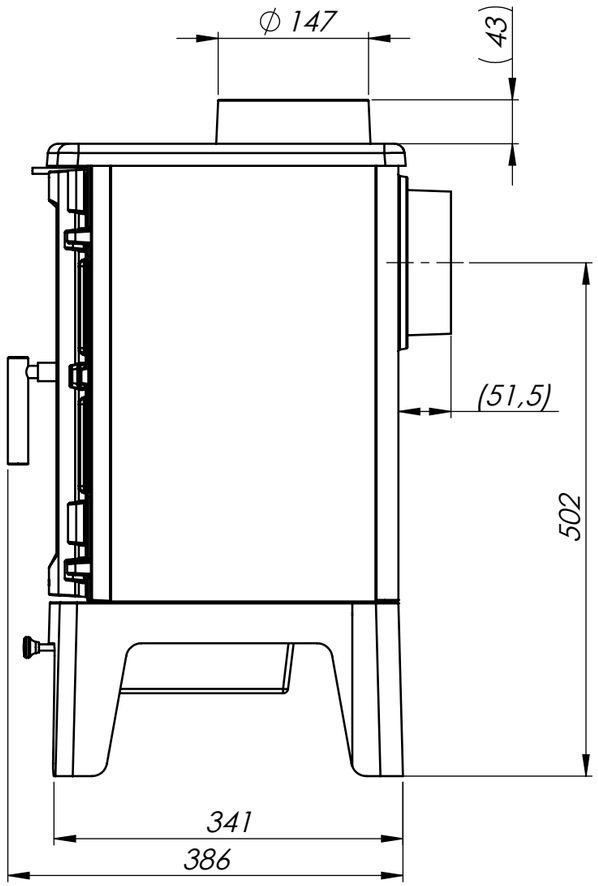
Ø 147
(43)
(51,5)
502
341
386

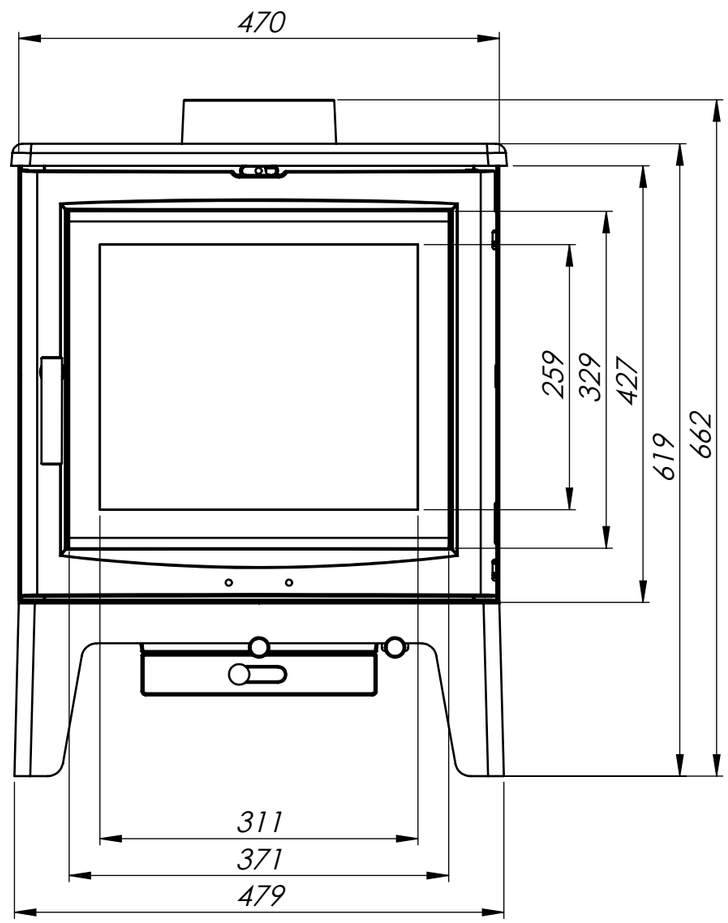
470
259
329
427
619
662
311
371
479

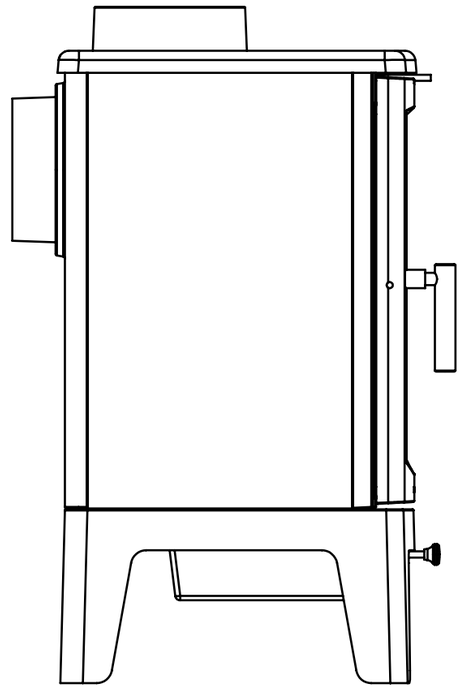

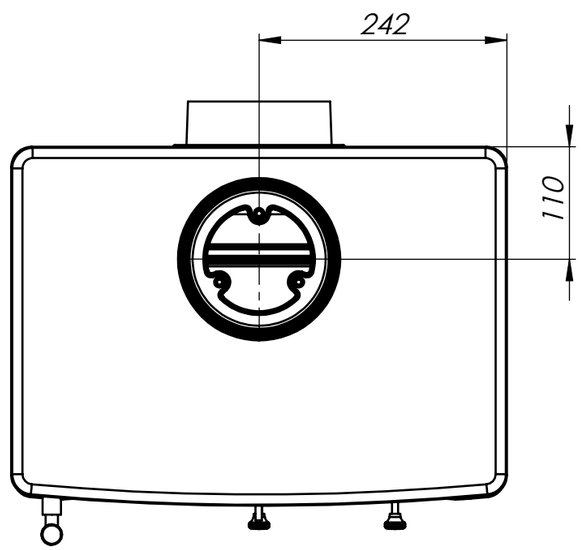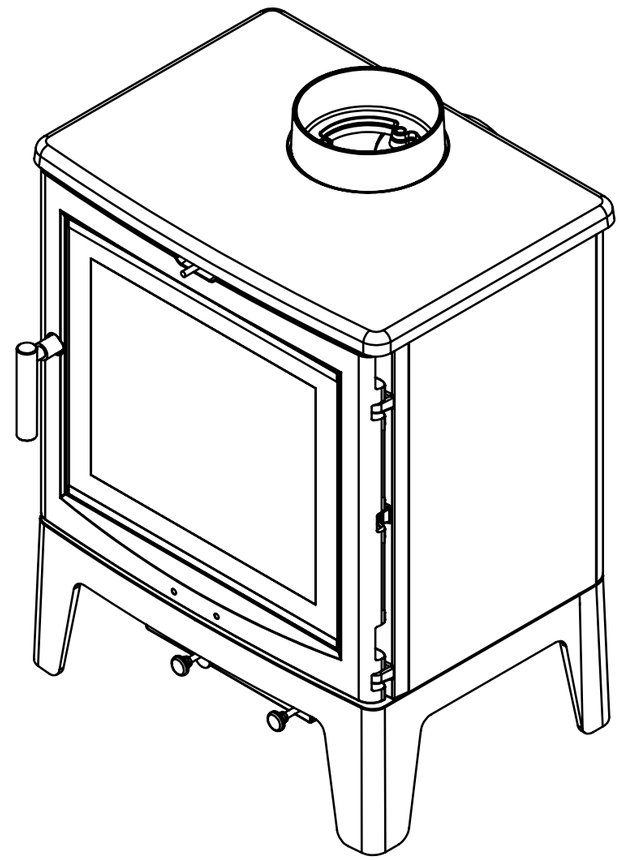
242
110