Rozmery v mm
Maße in mm
Dimensions in mm

LUGO N 02 SERPENTIN-097H

179 kg

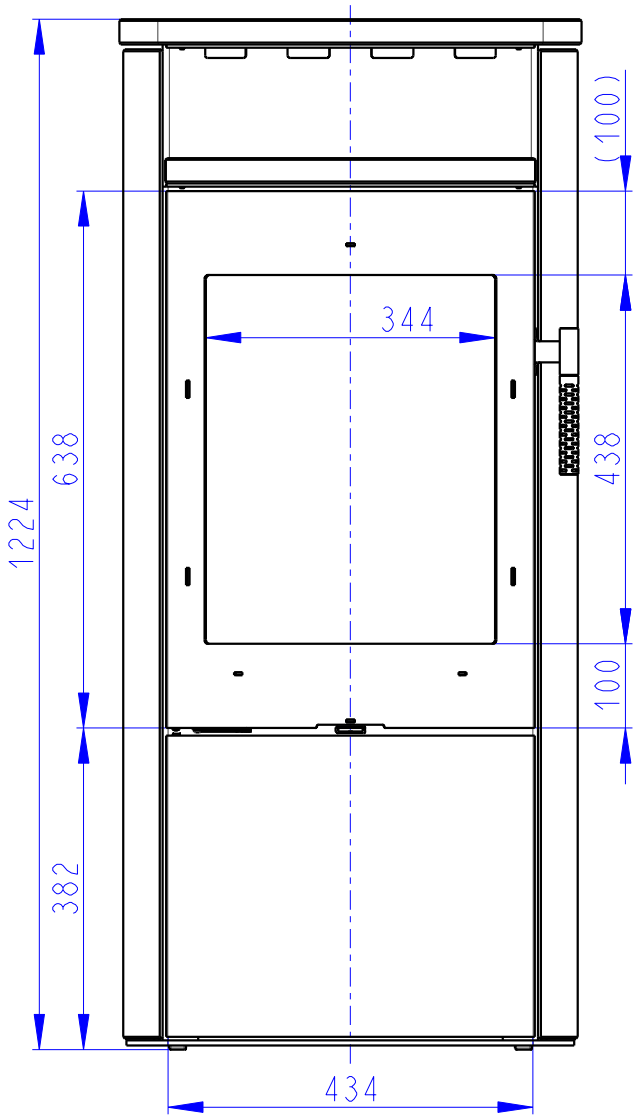

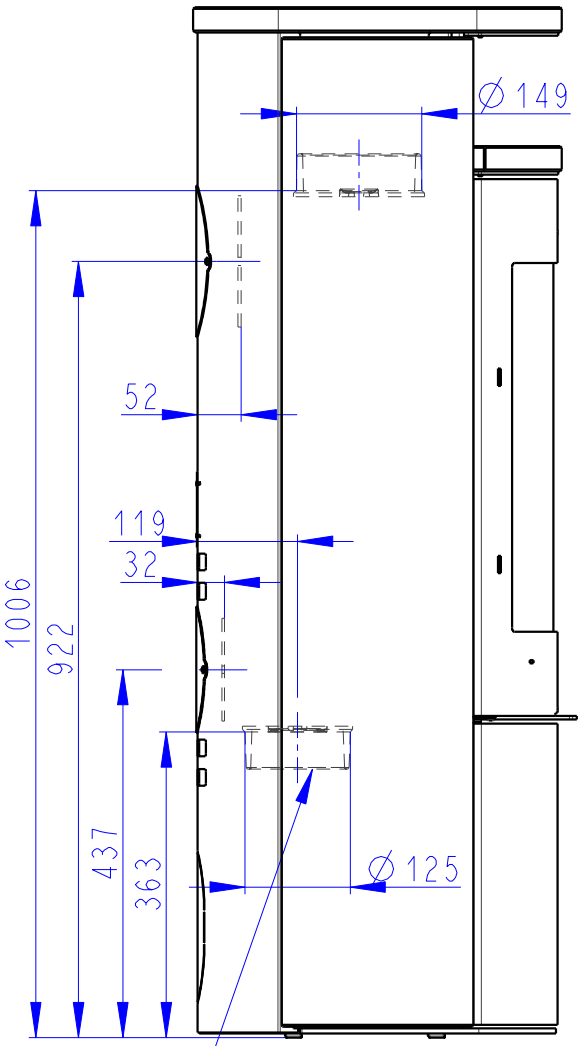

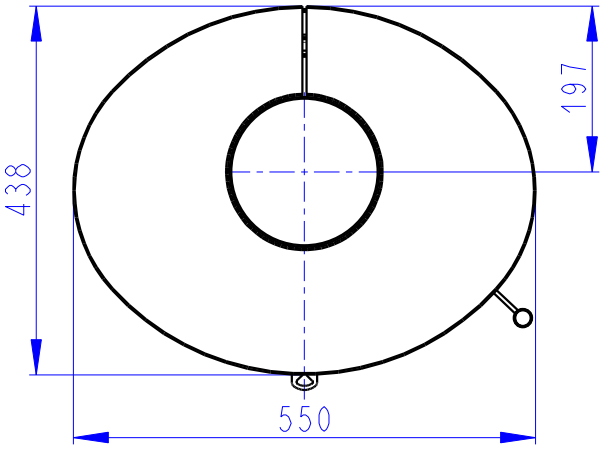

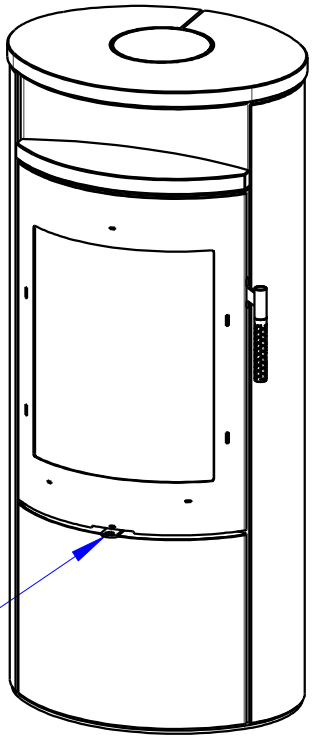

Centralni privod vzduchu Ø 125
Zentral luftzufuhr Ø 125
Central air inlet Ø 125

Primarni a sekundarni vzduch
Primarluft und sekundarluft
Primary and secondary air