Nordpeis

RU Инструкция по монтажу

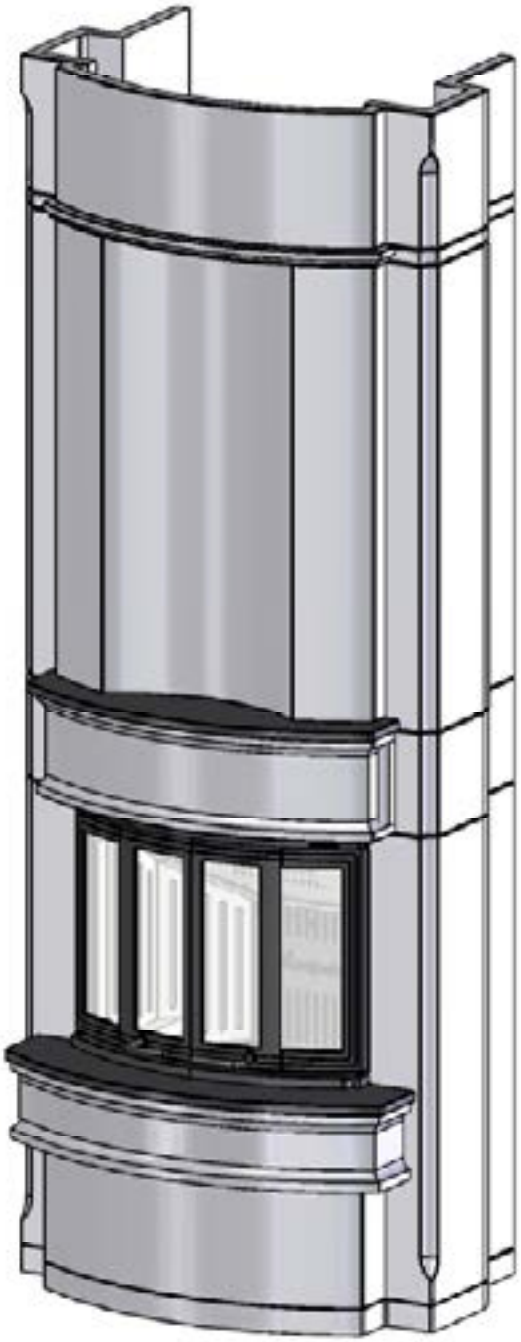

Akropolis пристенный

Art.no: FP-AKN01-208
20.09.2013

Важные меры предосторожности!

1. Пожалуйста, следуйте инструкции по установке при подключении печи / камина к дымоотводу / дымоходу. При подключении в отличающемся варианте от инструкции, пожалуйста, рассмотрите излучение тепла от дымовых труб к окружающим материалам.

2. Перед использованием, пожалуйста, внимательно прочитайте инструкцию и следуйте инструкциям.

3. Интегрированные или определенные отверстия конвекции никогда не могут быть уменьшены или частично преграждены. Это может привести к перегреву, что опять же может привести к пожару в доме или серьезным повреждениям изделия.

4. Используйте только предназначенные для розжига камина материалы. **Никогда не используйте бензин, дизельное топливо или другие жидкости, чтобы разжечь печку / камин. Это может привести к взрыву!**

5. Никогда не используйте другое топливо, которое отличается от природной сухой измельченной древесины. Брикеты, торф, кокс, уголь и отходы строительных материалов развивается гораздо более высокие температуры горения и выбросы, чем натуральная древесина. Так как ваш продукт был разработан для использования только с натуральной древесиной, другие виды топлива могут привести к повреждениям изделия, трубы и окружающих конструкций.

6. В случае повреждения стекла или прокладки в дверцах, любое использование продукта должно быть прекращено до тех пор, пока повреждение не будет устранено.

Несоблюдение этих мер предосторожности оставит вашу гарантию недействительной и подвергнет людей и их имущество опасности.

Совет: Даже если не требуется в вашем регионе, то всегда целесообразно иметь квалифицированного специалиста по установке печи / камина, или по крайней мере окончательной проверки перед использованием.

ОБЩАЯ ИНФОРМАЦИЯ

Все наши продукты проходят тестирование в соответствии с последними европейскими требованиями, а также норвежскими стандартами NS 3058 и NS 3059 , которые включают частичное тестирование. Тем не менее, несколько европейских стран устанавливают местные правила по установке каминов, которые периодически изменяются. Клиент несет ответственность за то, что эти нормы будут соблюдаться в стране/регионе, где установлен камин. Nordpeis AS не несет ответственности за неправильную установку.

Важно проверить
(обратите внимание, что этот список не является исчерпывающим):

• расстояние от топки до горючих / легковоспламеняющихся материалов;
• изоляционные материалы / требования к расстоянию между облицовкой камина и задней стенкой;
• размер притопочной пластины перед камином, если требуется;
• соединение дымоотвода между топкой и трубой;
• требования к изоляции, если дымоотвод проходит через горючие (легковоспламеняющиеся) стены.

Тяга дымохода

По сравнению с более старыми моделями, топки чистого горения сегодня предъявляют значительно более высокие требования к дымоходу. Даже самые лучшие топки не будут работать должным образом, если труба не имеет правильных размеров или не находится в хорошем рабочем состоянии. Тяга, в основном, определяется температурой исходящих газов, значением внешней температуры, подачей воздуха, а также высотой и внутренним диаметром дымохода.

Диаметр дымохода не должен быть меньше, чем у дымоотвода /воротника дымоотвода. Номинальное значение должно быть - отрицательное давление от 12 до 25 Паскалей

Тяга увеличивается, когда:

• дымоход становится теплее, чем наружный воздух
• активная длина дымохода над топкой увеличивается
• обеспечивается достаточная подача воздуха в камеру сгорания

Не всегда удается получить правильную тягу в случае, если труба слишком велика по отношению к топке, так как труба не нагревается достаточно хорошо. В таких случаях вы можете обратиться к профессионалу для оценки возможных мер. Слишком сильную тягу можно регулировать шибером. При необходимости обратитесь к специализированной компании.

Для вашей собственной безопасности, соблюдайте инструкцию по монтажу. Все безопасные расстояния являются минимальными расстояниями. Установка топки должна соответствовать действующим нормам и правилам страны, где установлен продукт. Nordpeis AS не несет ответственности за неправильно собранную топку.

Возможны ошибки и изменения.
Для изучения последних обновленных версий посетите www.nordpeis.com

Akropolis пристенный

Innsats
NI-25

Стальной дымоход.
Может быть использован дымоход со стальной трубой.

Вес, включая топку **kg**

Притопочная плита.
Следуйте правилам и требованиям, действующим в вашей стране.

Расстояния безопасности (Рис. 1)
Убедитесь в том, что расстояния безопасности соблюдаются.
Обратите внимание, что эти безопасные расстояния могут отличаться в зависимости от страны.

Расстояние от стекла в дверке к боковой стене должно составлять не менее 600 мм.

Расстояние от верхней части вентиляционного отверстия до крыши из горючих материалов должно быть не менее 380 мм.

* На рисунке показана приблизительная высота центра отверстия для дымохода. Рассчитайте возможный угол наклона дымоотвода до начала отверстия дымохода. Неровности в полах и стенах также могут влиять на высоту. **Мы рекомендуем собрать камин без клея, для точного соединения патрубка дымоотвода топки с дымоходом.**

Инструкция по сборке (Рис. 2 — Рис. 12)

Рис. 2 Отрегулируйте высоту ножек топки до необходимой высоты.

Рис. 3 Поместите нижний элемент (3) в 90 º по отношению к трубе / стенке. Если необходимо, отрегулируйте с помощью клиньев или порошкового клея.

Рис. 4 Поместите топку (2), как показано на рисунке и подключите дымоотвод к дымоходу.

Рис. 6 Убедитесь в том, что существует зазор между топкой и облицовкой, так как топка расширяется при больших температурах. Также читайте раздел о регулировке.

Akropolis пристенный = мм

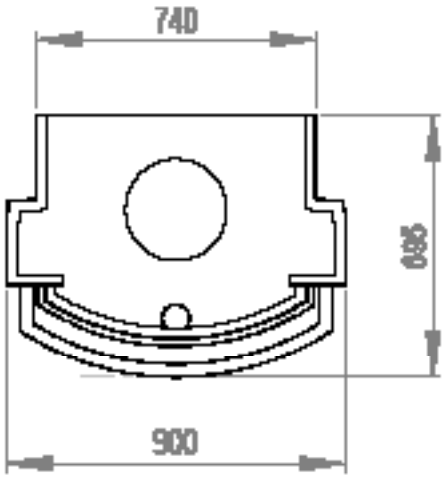

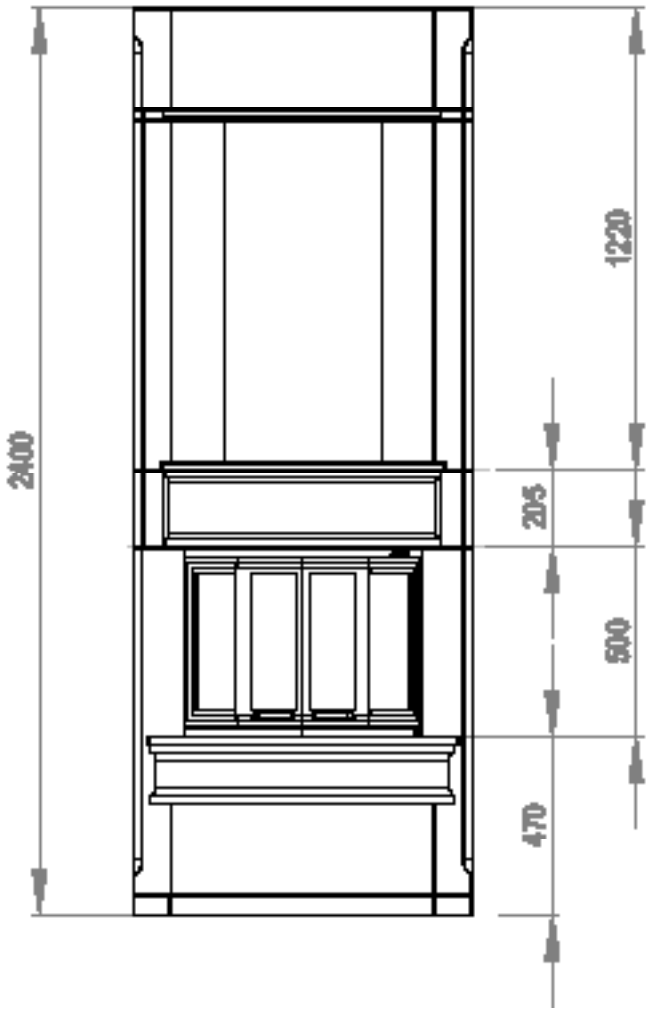

Рис. 1

=Огнеупорный материал

=Горючий материал

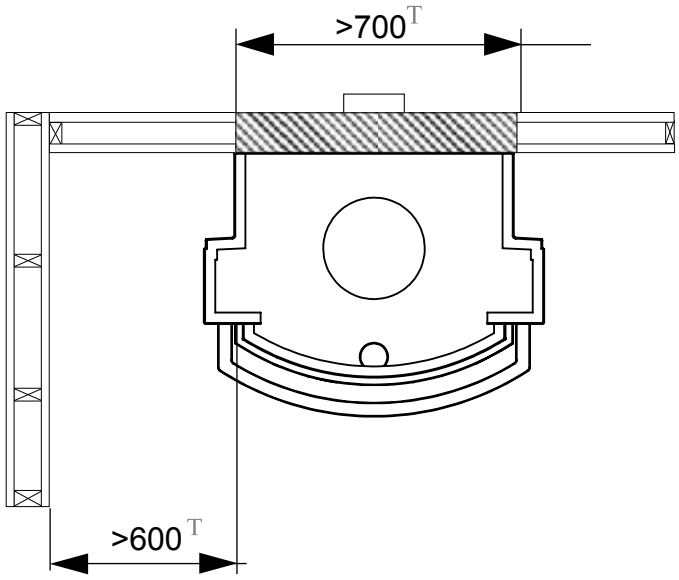

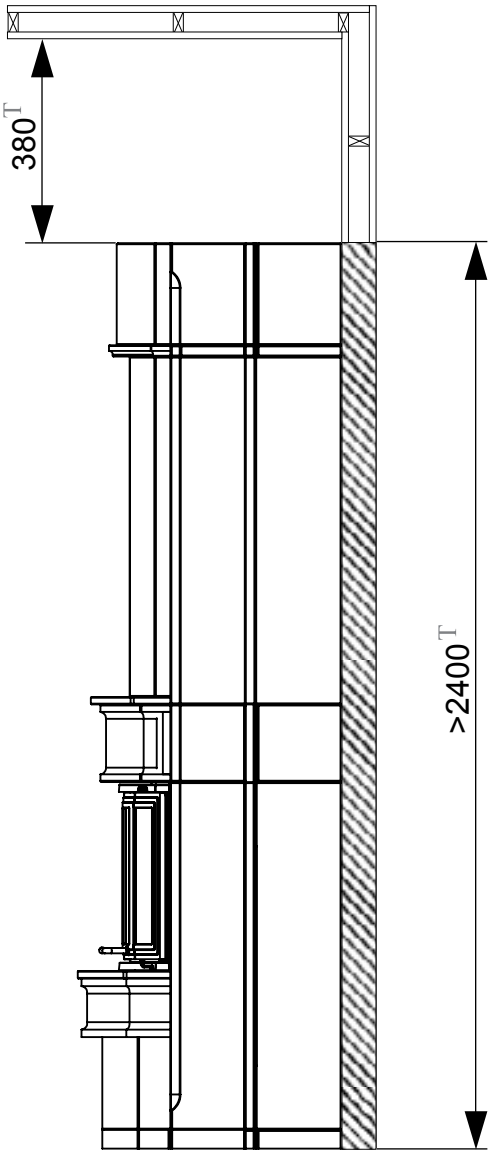

Рис. 2

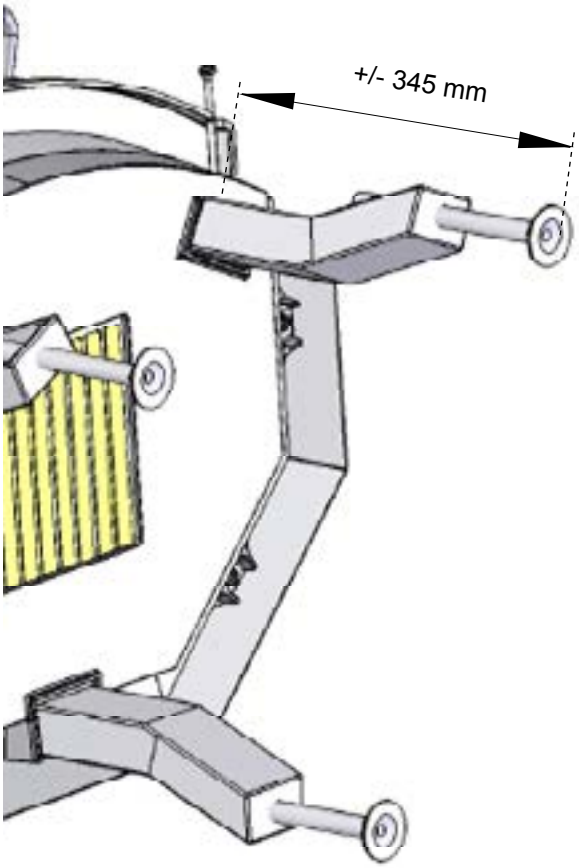

Рис. 3

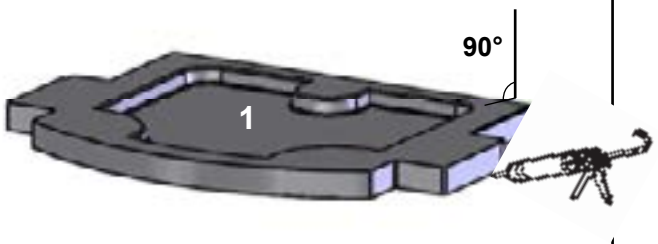

Рис. 4

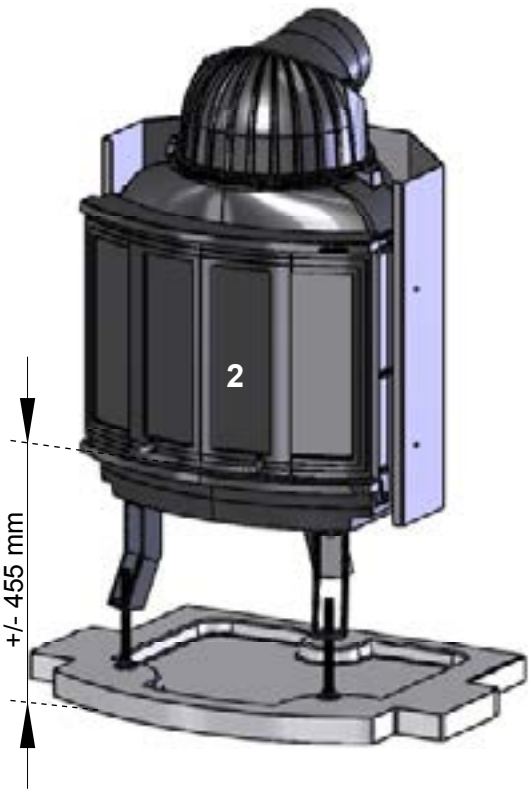

Рис. 5

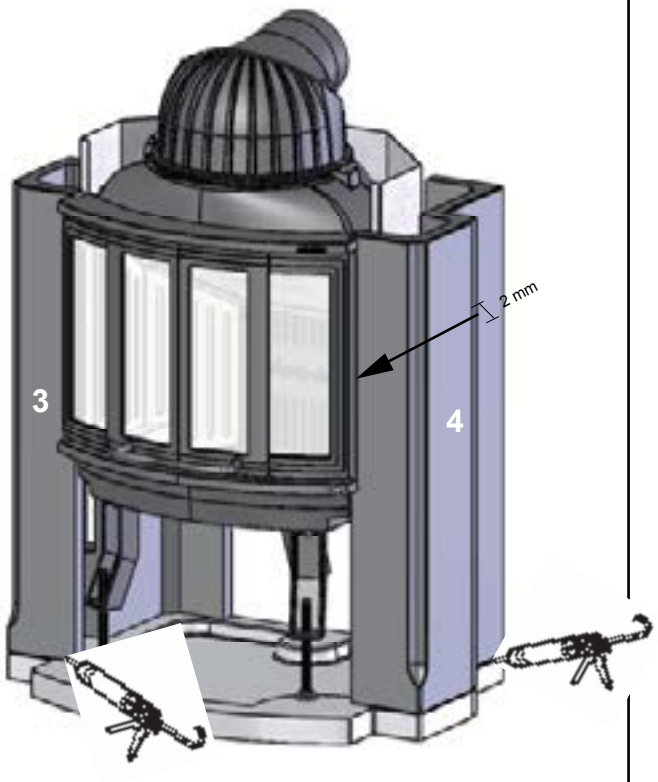

Рис. 6

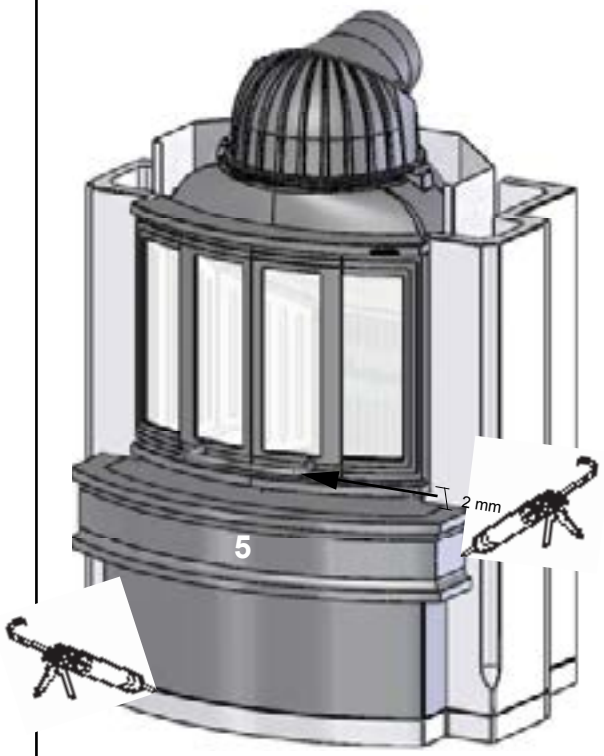

Рис. 7

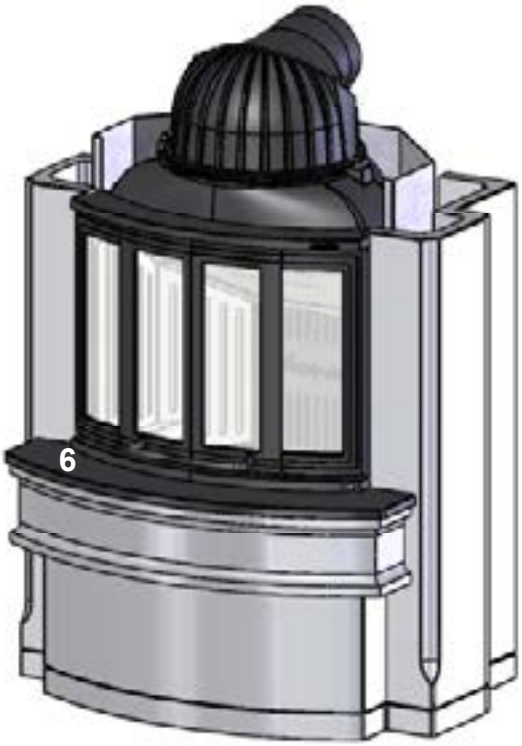

Рис. 8

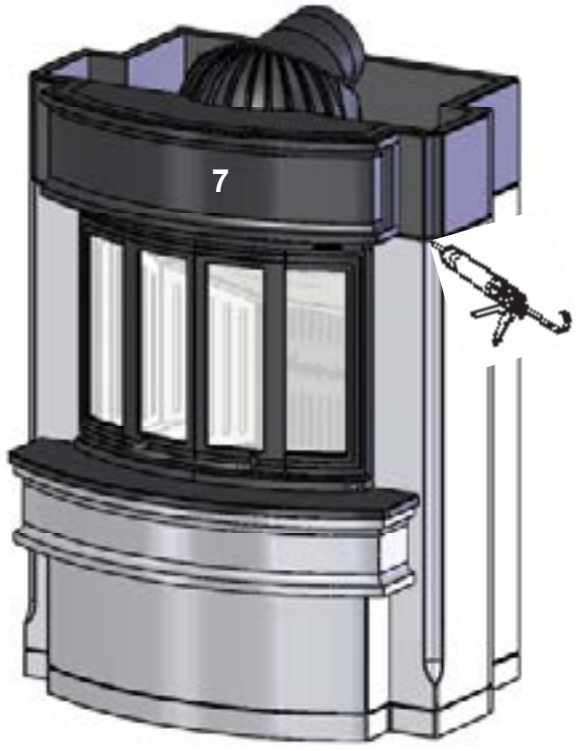

Рис. 9

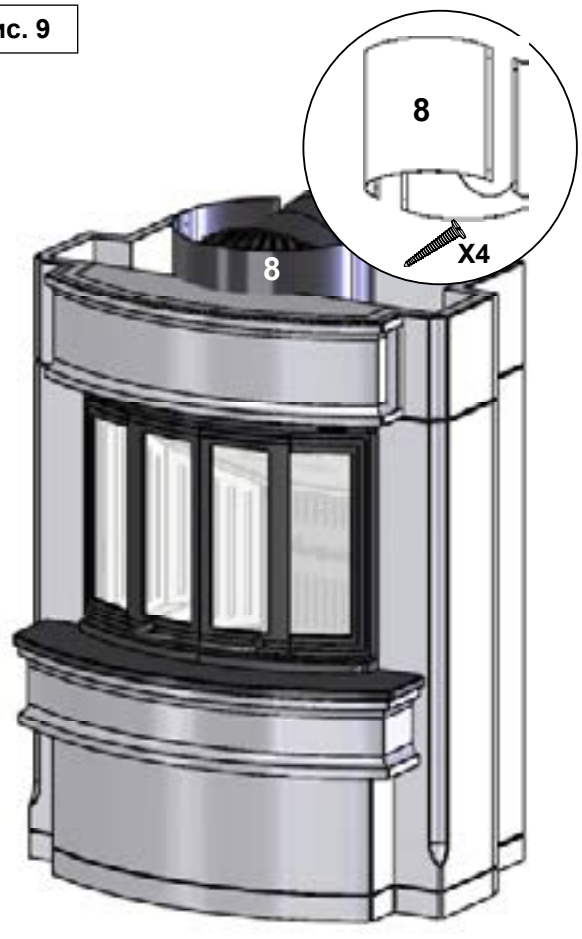

Рис. 10

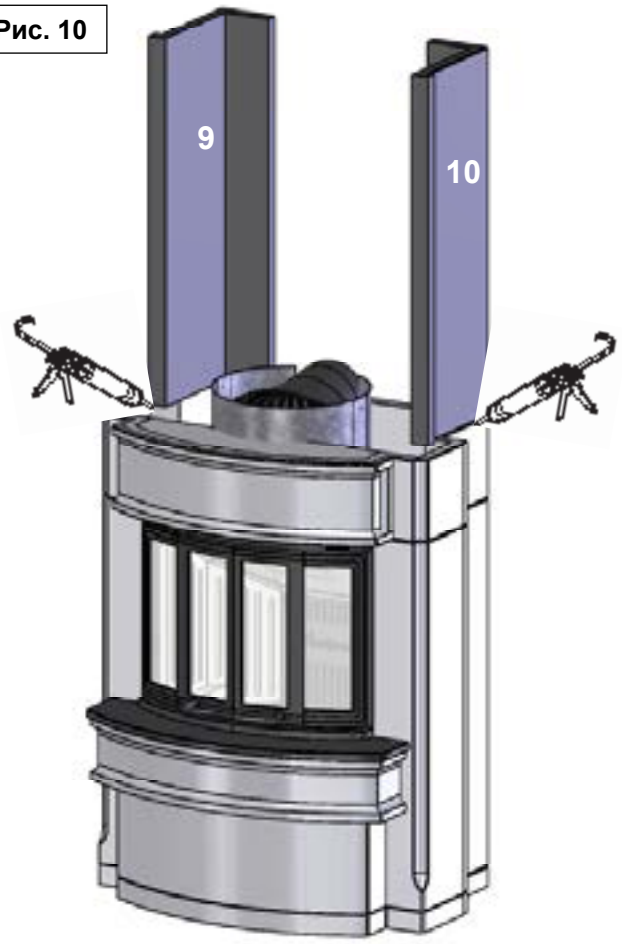

Рис. 11

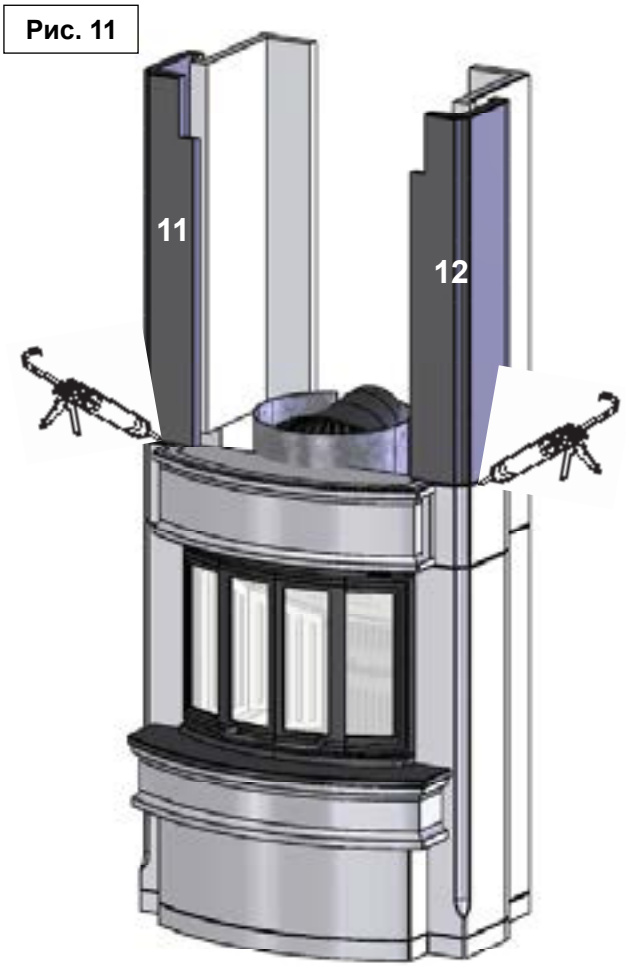

Рис. 12



Рис. 13

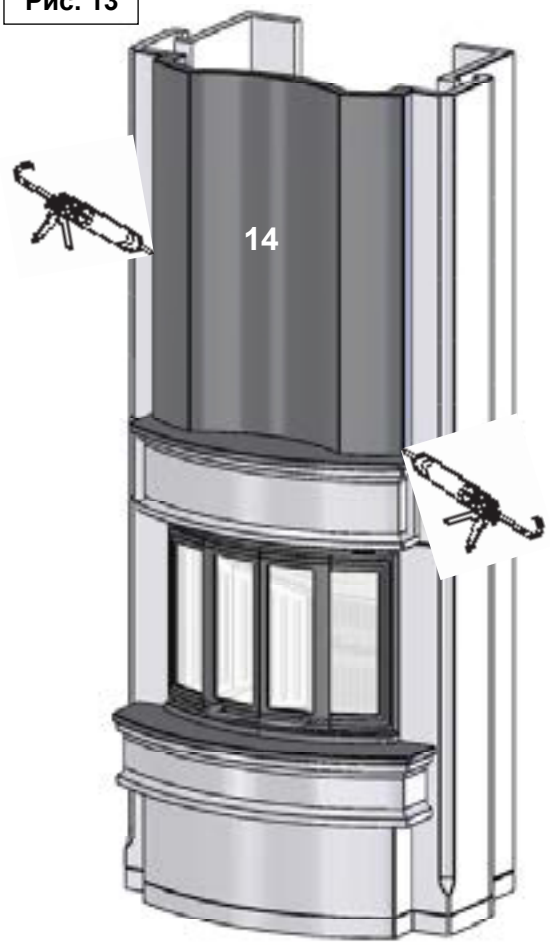

Рис. 14



Рис. 15

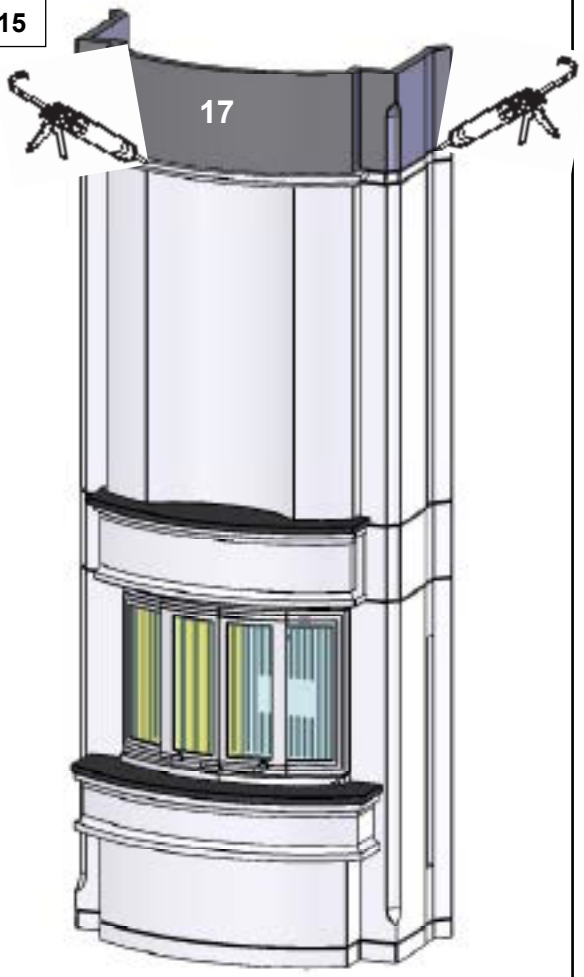

Рис. 14



