ТЕХНИЧЕСКИЕ ДАННЫЕ
SCHEDA TECNICA
TECHNICAL SHEET
TECHNISCHES DATENBLATT
FICHE TECHNIQUE
FICHA TECNICA

Airsystem F60

Rev. 07_2008

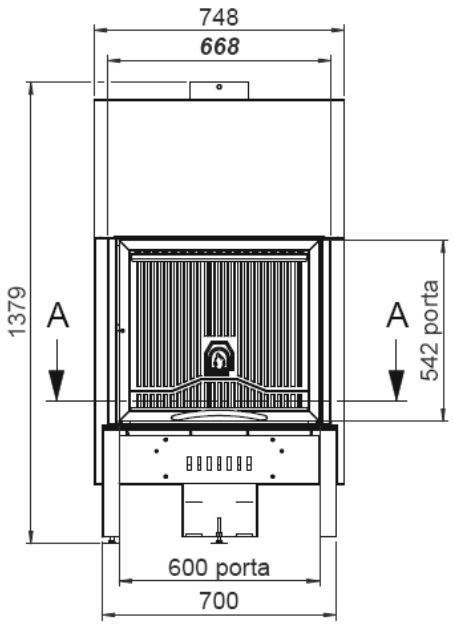

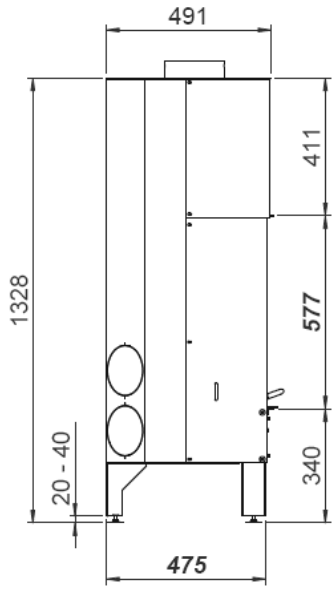

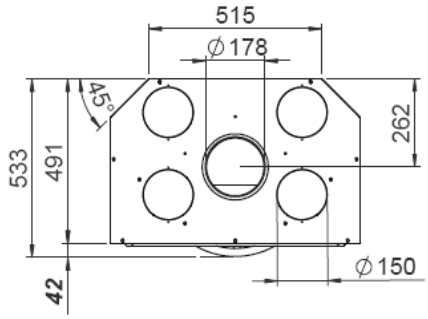

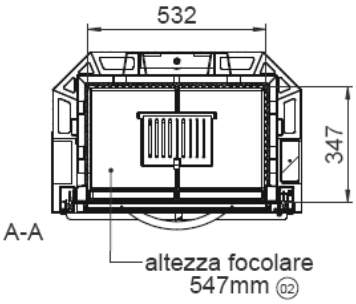

MCZ S.p.A. - Via G.Oberdan 86, I - 33097 Vigonovo (PN) Italy.

CE 07

EN 13229:2001, A1:2003, A2:2004, AC:2006

VKF AEAI
Regensburger und Münchener BStV erfüllt.

Airsystem F60	Airsystem E60
Airsystem T60	

Potenza nominale: / Puissance nominale: / Heizleistung: / Potencia nominal: / Potência nominal: / Nominal heat output: / Brændværdi:	10 kW
Emissione CO (al 13% O2): / Emissions CO (Bez.13% O2): / Mittlere CO- Emission (Bez.13% O2): / Emisión CO (al 13% de O2): / Emissão CO (13% de O2): / CO emission (at 13% O2) / CO emission (ved 13% O2):	0,08%
Rendimento : / Rendement : / Energieeffizenz: / Eficiencia: / Eficiência: / Efficiency: / Virkningsgrad:	74,8%
Temperatura fumi: / Température des fumées: / Mittlere Abgastemperatur: / Temperadura humos: / Tempretura dos fumos: / Flue gas temperature: / Røggastemperatur:	300 °C
Distanze di sicurezza (retro): / Distances de sécurité (postérieures): / Sicherheitsabstände (Hinten): / Distancias de seguridad (retro): / Distancia de segurança (trasiera): / Safety clarence distance (back): / Sikkerhedsafstand (bag):	190 mm
Distanze di sicurezza (lato): / Distances de sécurité (laterales): / Sicherheitsabstände (Seitlich): / Distancias de seguridad (laterales): / Distancia de segurança (lateral): / Safety clarence distance (side): / Sikkerhedsafstand (side):	160 mm

Prodotto conforme all'installazione in canna multipla. Produit conforme à l'installation dans un conduit multiple. Gerät ist für eine Mehrfachbelegung des Schornsteins geeignet. Producto conforme a la instalación de tubos múltiples. Produto conforme para instalação em condutas multiplas. Appliance suitable for installation in a shared flue. Apparatet kan bruges i en røggassamleledning.

Apparecchio a funzionamento intermittente. Produit à fonctionnement intermittent. Zeitbrand Feuerstätte. Aparato de funcionamiento intermitente. Aparelho com funcionamento intermitente. Apparat med intermitterende funktion. Intermittently operating unit.

Utilizzare solo con combustibile adatto. A utiliser seulement avec un combustible conforme. Nur zugelassennen Brennstoff verwenden. Utilizar sólo con combustibles adaptados. Utilizar somente combustivel adaquado. Use only recommended fuels. Anvend kun anbefalede brændsler.

Leggere e seguire le istruzioni! Lire et suivre les instructions! Bedienungsanleitung lesen und beachten! Leer y seguir las instrucciones! Leia atentamente e siga as instruções! Leggere e seguire le istruzioni! Read and follow the operating instructions! Følg fabrikantens brugervejledning!

COD: 89070115

Технические данные/Dati tecnici / Technical characteristics / Technische Merkmale / Caractéristiques techniques / Datos técnicos

Вид топлива/Combustibile / Fuel / Brennstoff / Combustible / Combustible	**Дрова/Legna / Wood / Holz / Bois /Leña**
Расход топлива в час/Consumo orario / Horly consumption / Stündlicher Verbrauch / Consommation horaire / Consumo horario	**3,1 кг/ч /kg/h**
Тепловая мощность/Potenza termica / Thermal power / Gesamtwärmeleistug / Puissance thermique / Potencia térmica	**кВт /kW 10 Ккал /Kcal 8600**
КПД/Rendimento / Yield / Leistung / Rendement / Rendimiento	**74,8%**
Объем отапливаемого помещения, м³/Volume riscaldabile m³/ Heatable volume / Heizbares Raummass / Capacité de chauffe / Volumen que puede calentarse	**215/40 - 246/35 - 287/30**
Минимальная тяга/Tiraggio minimo / Minimum draught / Mindestabzug / Tirage minimal / Tiro mínimo.	**12 Па /Pa / 0,12 мбар /mbar**
Температура дыма на выходе/Temperatura uscita fumi / Temperature of exhaust smoke / Rauchgasaustrittstemperatur. / Température des fumées en sortie / Temperatura de los humos en salida	**300 °C**
Диаметр трубы дымохода/Diametro uscita fumi / Smoke outlet / Rauchgasaustritt / Diamètre sortie de fumées / Diàmetro salida humos	**Ø 18см / cm**
Размер камеры сгорания/Dimensione focolare / Fire box dimension / Feuerraummaße / Dimension du foyer / Dimension hogar	**-**
Вес/Peso / Weight / Gewicht / Poids / Peso	**225кг / Kg**
Заборник наружнего воздуха для сгорания/Presa d'aria esterna comburente / External combustion air outlet / Außenluftklappe für die Verbrennung / Pris d'air exterieur comburano / Toma de aire exterior comburente	**См² /cm² 150**
CO при 13% O_2 при миним.реж. и при максим.реж./CO al 13 % O_2 al Min e al Max / CO at 13%O_2 at minimum and maximum / CO 13%O^2 beil Min. und bei Max. / CO à 13 % O_2 au min. et au max / CO al 13%O_2 al Mín. y al Máx.	**0,08%**
Масса дыма/Massa fumi / Mass of smoke / Abgasmasse / Masse des fumée / Masa humos	**12гр/с / g/s**

Дымоход/Canna fumaria / Flue pipe / Rauchabzug / Conduit de cheminée / Cañón de humos

До 5м/Fino a 5 mt. / Up to 5 m / Bis zu 5 m. / Jusqu'à 5 m / hasta 5 m	**25x25 см /cm Ø 25**
Более 5м/Oltre 5 mt. / Over 5 m / Über 5 m / Plus de 5 m / Más de 5 m	**20x20 см /cm Ø 20**

Примечание/Note / Note / Bemerkungen / Notes / Notas

Аппарат попеременного горения/ Apparecchio a combustione intermittente / Intermittent combustion unit / Das Gerät ist eine Zeitbrandfeuerstätte / Appareil à combustion intermittente / Aparato de combustiòn intermittente

* **Данные могут изменяться в зависимости от типа используемого топлива / Dati che possono variare a seconda del tipo di combustibile usato** / Data that may vary depending on the type of fuel used / Die Werte können je nach Art und Größe der verwendeten brennstoff schwanken./ Données pouvant varier

selon le type et la dimension du combustible utilisé / Datos que pueden variar dependiendo del tipo de combustible utilizado