cod. FORDUETTO



*Дополнительная столешница / *Optional sill* - FXRONDU
155x86,5x8 cm / 61x34x3,1 In

РАЗМЕРЫ / *DIMENSIONS*

A	91,2 см / *35,9 in*
B	92,1 см / *36,2 in*
C	253 см / *100 in*
D	170 см / *66,9 in*
E	97 см / *39 in*
F	93,2 см / *36,7 in*
G	128 cm / *50,4 in*
H	57,5 см / *22,6 in*
I	22,6 см / *8,9 in*
L	55,3 см / *21,7 in*
M	29,2 см / *11,4 in*
N	49,3 см / *19,4 in*
O	18 см / *7 in*

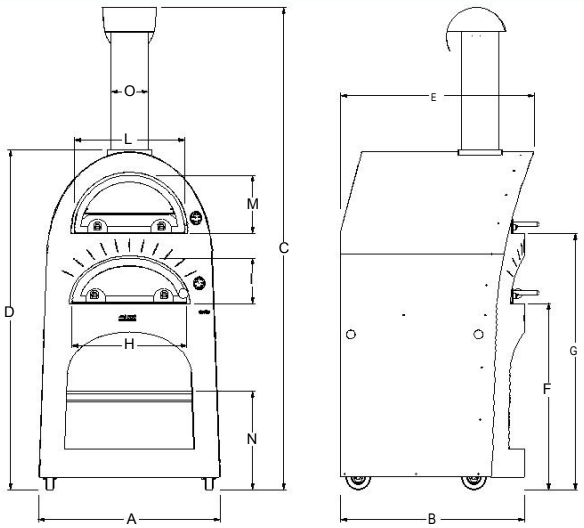

Нижняя печь (огненная) / (lower oven)

Площадь пода	0,42 м^2	**Поверхность пода**	60x70 см
Oven floor area	*4,5 ft^2*	**Oven floor dim.**	*23,6x27,5 In*
Емкость в пиццах	3	**Готовность пиццы через 15**	до 12
Pizza capacity		**Pizzas in 15'**	*up to 12*
Время разогрева	30'		
Heating time (min)			
Емкость хлеба в кг	5 кг /		
Bread capacity	*11 Lbs*		
Макс.температура печи	400 °C		
Max oven temperature	*752°F*		

Верхняя печь (кирпичная) / (upper oven)

Площадь пода	0,35 м^2	**Поверхность пода**	50x70 см
Oven floor area	*3,7 ft^2*	**Oven floor dim.**	*19,6x27,5 In*
Размер выдвижной решетки	48x65 см		
Mobile floor dimensions	*18,9x25,6 In*		
Время разогрева	45'		
Heating time (min)			
Емкость хлеба в кг	4 кг		
Bread capacity	*8,8 Lbs*		
Макс.температура печи	300°C		
Max oven temperature	*572°F*		

Техническое описание / technical details

Вес до/после изоляции	260 кг	**Используемые материалы**	Листовое железо, нерж. сталь, керамоволокно
Mass before/after insulation	*573,2Lbs*	**Used material**	*iron sheet, stainless steel, ceramic fiber*
Среднее потребление топлива	6,1 кг/ч	**Тип огнеупора**	Алюмосиликатный огнеупор
Average fuel throughput	*13,4 Lbs/h*	**Type of refractory**	*Alumina silicate bricks*
Средняя темпер. печи	237 °C	**Рекомендуемое топливо**	Бревна макс 5 см в диам., стружки
Average oven temperature	*459 °F*	**Recommended fuel**	*Max 1,9 In diam. logs, trimmings*
Потребляема мощность тепла	26,1 кВ	**Расход топлива**	8,3 кг/ч
Heat input		**Rated charge**	*18,3 Lbs/h*
Объем дымового потока	25,5 г/с	**Необходимая дымовая тяга**	13 Па
Flue gas mass flow		**Necessary flue draught**	
Выброс CO на 13% O_2	0,31%	**Температура выхлопного газа**	429°C
CO emission at 13% O_2		**Flue gas temperature**	*804,2°F*
Выброс CO_2	5,9 %		
CO_2 emission			

Монтаж и компоненты печи / *ASSEMBLY and parts list*

	Cod.	N°	Описание.
a	YCMDT	1	Камера топки
b	XPRIDT	1	Нижн.огнеупор.поверх.
c	XPRSDT	1	Верх.огнеупор.поверх.
d	YFLDT	1	Фланец
e	XINOXDT	1	Дымоход
f	XCOMDT	1	Шляпка дымохода
g	XPSCDT	1	Выдвижная решетка
h	YT19063	1	Верх. термометр
i	YT9063	1	Нижн. термометр
l	YSPOIDT	1	Нижн. дверца
m	YSPOSDT	1	Верх. дверца
n	XPMFDT	1	Ручка регул. пламени
o	YLGDT	1	Навес для дров Duetto
p	YR3DT	4	Колесо
q	YTPDT	4	Пробки
r	YASDT	2	Метал.трубки для транспр.

