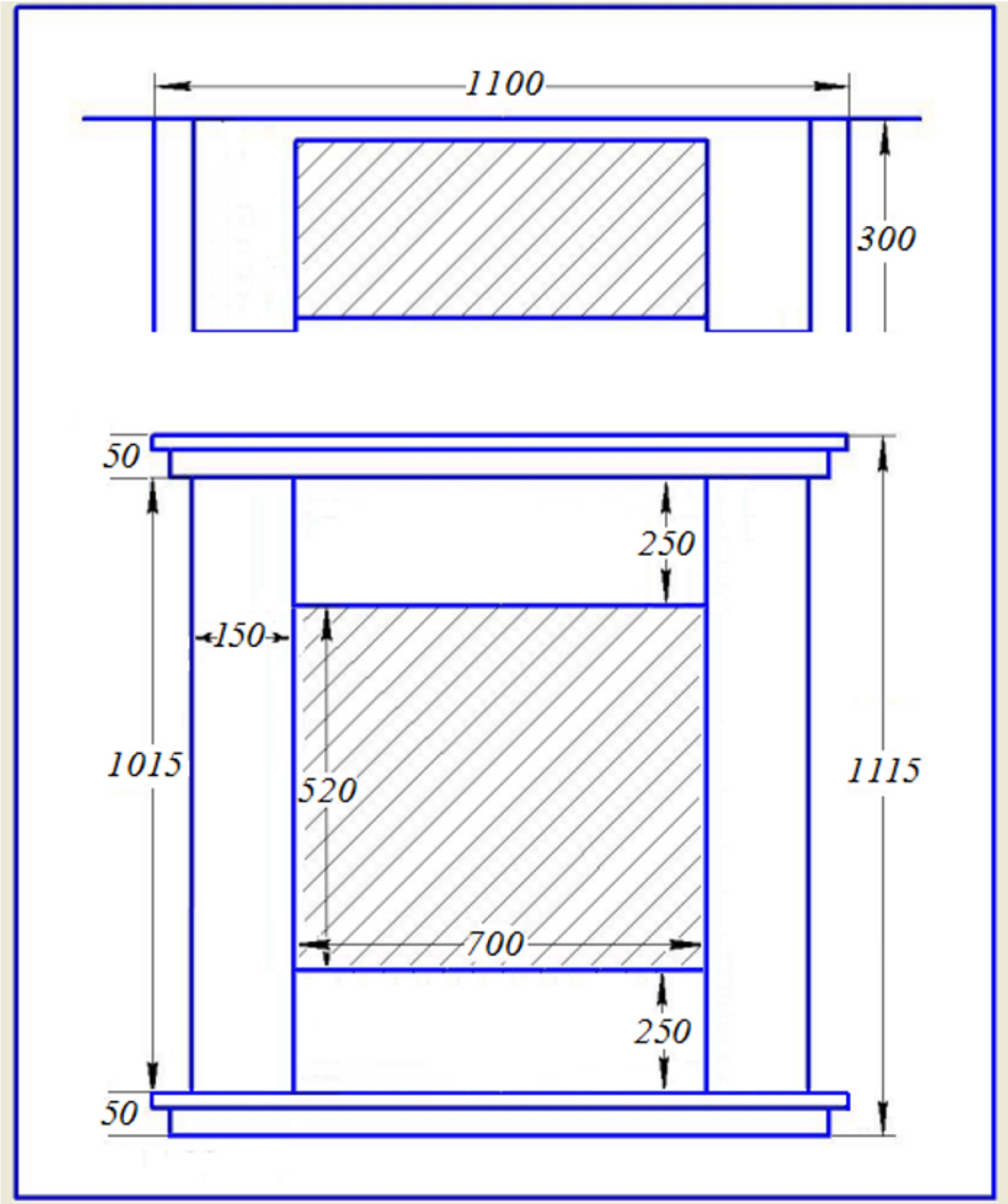Портал Royalty