(IT) **SCHEDA TECNICA STUFA A LEGNA**
(EN) **WOOD STOVE TECHNICAL DATA**
(FR) **DONNÉES TECHNIQUES POÊLE A BOIS**
(DE) **HOLZOFEN TECHNISCHE DATEN**

Krystal 870

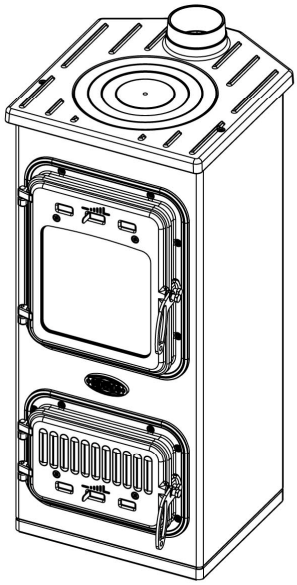

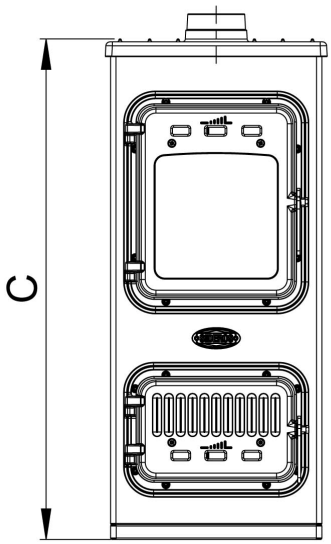

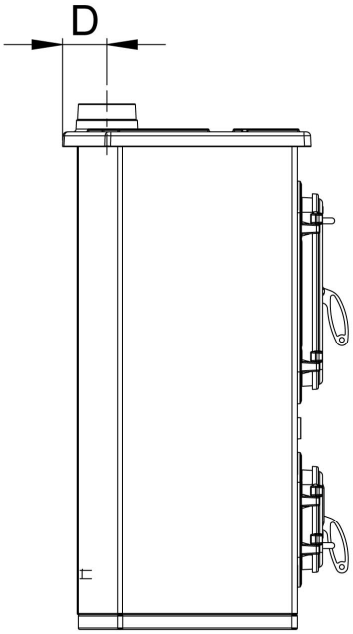

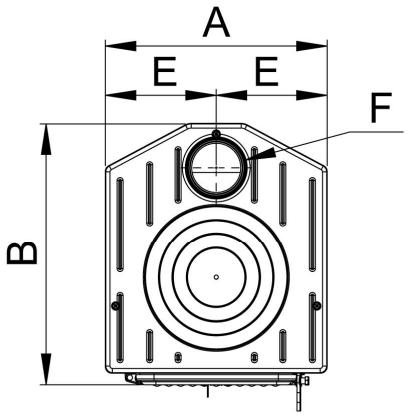

* CE **EN 13240**

A	B	C	D	E	F (1)
380 mm	440 mm	850 mm	75 mm	190 mm	Ø100 mm

(1) Diametro tubo di scarico fumi / Diameter of exhaust gas pipe / Diamètre du tube d'évacuation des fumées / Durchmesser Rauchgasauslassrohr / Diametro tubo de descarga humo;

** Certificazione CE in fase di ottenimento / CE certification in progress / Certification CE en cours d'obtention / Ausuchen um CE-Zertifizierung läuft*

Modello stufa / Stove model / Poêle modale / Ofentyp / Modelo estufa		Krystal 870
Dimensioni (**L**arghezza x **P**rofondità x **A**ltezza) Dimensions (**W**idth x **D**epth x **H**eight) Dimensions (**L**argeur x **P**rofondeur x **H**auteur) Abmessungen (**B**reite x **T**iefe x **H**öhe)	mm	380 x 440 x 850
Dimensioni bocca di carico focolare (**L**arghezza x **A**ltezza) Firedoor dimensions (**W**idth x **H**eight) Dimensions de la bouche de chargement (**L**argeur x **H**auteur) Abmessungen der Beschickungsoeffnung (**B**reite x **H**öhe)	mm	235 x 220
Dimensioni del forno/scaldavivande (**L**arghezza x **P**rofondità x **A**ltezza) Oven/food-heats dimensions (**W**idth x **D**epth x **H**eight) Dimensions du four/chauffeplat (**L**argeur x **P**rofondeur x **H**auteur) Abmessungen des Backoefens/Tellerwaermers (**B**reite x **T**iefe x **H**öhe)	mm	-
Peso con focolare in refrattario Weight with refractory combustion chamber Poids avec foyer en pierre refractaire Gewicht mit Feuerraum aus Schamotte	kg	75
Diametro tubo di scarico fumi Diameter of exhaust gas pipe Diamètre du tube d'évacuation des fumées Durchmesser Rauchgasauslassrohr	mm	Ø100
Potenza termica nominale dichiarata Nominal heat output declared Puissance thermique nominale déclaré Offizielle Nennwärmeleistung	kW	6,5
Potenza termica max dichiarata Declared max heat output Puissance thermique declarée Max. Waermeleistung	kW	9,5
Rendimento dichiarato alla potenza termica nominale Efficiency declared at nominal heat output Rendement déclaré à la puissance thermique nominale Offizielle Wirkungsgrad bei Nennwärmeleistung	%	73
Volume max. riscaldabile (*) Max. heating volume (*) Volume chauffable max. (*) Max. Raumhaizvermögen (*)	m^3	145
Consumo orario alla potenza termica nominale Hourly fuel consumption at nominal heat output Consommation oraire à la puissance thermique nominale Holzverbrauch bei Nennwaermeleistung	kg/h	2,0
Emissioni di CO al 13% di O_2 alla potenza termica nominale CO emission to 13% of O_2 at nominal heat output Taux d'emission de CO à la puissance nominale referé au 13% de O_2 CO Emissionen zu 13% O_2 bei Nennwäermeleistung	mg/Nm^3	-
Emissioni di Polveri al 13% di O_2 alla potenza termica nominale Particulate emission to 13% of O_2 at nominal heat output Taux d'emission de Poussierès à la puissance nominale referé au 13% de O_2 Feinstaubemissionen zu 13% O_2 bei Nennwäermeleistung	mg/Nm^3	-
Temperatura gas si scarico alla potenza termica nominale Exaust gas temperature at nominal heat output Temperature des gaz évacue à la puissance nominale declaré Abgastemperatur bei Nennwärmeleistung	℃	300
Flusso massico del gas di combustione alla potenza termica nominale Mass flow of combustion gas at nominal heat output Flux massique des gaz de combustion à la puissance nominale declaré Verbrennungsgasmassenstrom bei Nennwärmeleistung	g/s	-
Tiraggio alla potenza nominale Flue draught for nominale heat output Tirage à la puissance nominale Zug bei Nennwaermeleistung	mbar	0,12

Scarico fumi superiore Top exhaust gas outlet Evacuation des fumées superièur Obere Rauchabzug
Regolazione manuale aria primaria Manual regulation of primary air Regulation manuel air primaire Manuelle Regelung von Primaerverbrennungsluft
Regolazione manuale aria secondaria Manual regulation of secondary air Regulation manuel air secondaire Manuelle Regelung von Sekundaersverbrennungsluft

(*) *Valore soggetto a variazioni in base al luogo di installazione;*

(*) *Value subject to variations depending on the installation area;*

(*) *Valeur pouvant subir des variations en fonction du/des lieu/x d'installation;*

(*) *Vom Installationsraum abhängige Werte;*

La presente tabella si riferisce a prove eseguite usando come combustibile legno con potere calorifico di 15542 KJ/Kg.

This table refers to tests conducted using wood having calorific value 15542 KJ/kg.

Le tableau ci-sous se réfère à des essais effectués en utilisant comme combustible du bois avec un pouvoir calorique moyen de 15542 KJ/Kg.

Diese Tabelle bezieht sich auf Tests, die unter Benutzung von Holz, dessen Brennwert sich auf 15542 KJ/Kg beläuft.

I dati sopra riportati sono indicativi e non impegnativi. L'azienda produttrice si riserva la facoltà di apportare in qualsiasi momento, qualunque modifica allo scopo di migliorare le prestazioni del prodotto.

The technical data given above are indicative and not binding. The manufacturer reserves the right to make modifications at any time to improve the product performance.

Les caractéristiques techniques sont fournies à titre indicatif et sans engagement Le fabricant se réserve la faculté d'apporter toute modification à n'importe quel moment, dans le but d'améliorer les performances du produit.

Die obigen Daten sind unverbindlich. Der Hersteller behält es sich vor, jederzeit Änderungen vorzunehmen, um die Produktleistungen zu verbessern.