Technický list výrobku (cs)

Krbová kamna

POLAR 10 AQUA TV výměník 6kW



Technické parametry

Výkon

Jmenovitý výkon (kW)	10
Regulovatelný výkon (kW)	5 - 12

Rozměry

Výška (1) x **Šířka** (2) x **Hloubka** (3) (mm)	1235 x 650 x 513
Maximální délka polen (mm)	400

Hmotnost

Maximální váha (kg)	190

Vzduch

Centrální přívod vzduchu (7) / **průměr** (mm)	ano / 100
Sekundární přívod vzduchu / **Ovládání sekundárního vzduchu** (10)	ano / ano
Ovládání primárního vzduchu (9)	ano
Terciární přívod vzduchu	ano
Automatická regulace přívodu vzduchu	ne
Výška osy centrálního přívodu vzduchu (8) (mm)	264

Parametry

Palivo: dřevo, dřevěné brikety / hnědouhelné brikety [*D-DB / HB*]	
Spotřeba paliva při jmenovitém výkonu (kg/hod) [*D-DB / HB*]	3,3 / 2,6
Vytápěný prostor (m^3)	100 - 240
Energetická účinnost (%) [*D-DB / HB*]	79 / 85
Minimální tah komína (Pa)	12
Teplota spalin (°C) [*D-DB / HB*]	265 / 292
Hmotnostní tok spalin (g/s) [*D-DB / HB*]	10,1 / 6
Koncentrace CO při 13% O_2 (mg/Nm^3) [*D-DB / HB*]	830 / 645
Koncentrace NOx při 13% O_2 (mg/Nm^3) [*D-DB / HB*]	131 / 118
Koncentrace OGC při 13% O_2 (mg/Nm^3) [*D-DB / HB*]	98 / 44
Koncentrace prachu při 13% O_2 (mg/Nm^3) [*D-DB / HB*]	26 / 22
Nepřetržitý provoz 24 hodin	ano
Vícenásobné zavírání dvířek	ano

Kouřovod

Připojení kouřovodu (4)	horní / zadní
Průměr kouřovodu (mm)	150
Výška osy zadního kouřovodu (5) (mm)	1038
Vzdálenost osy horního kouřovodu (6) (mm)	172

Teplovodní výměník

Ochlazovací smyčka	ano
Teplosměnná plocha výměníku (m^2)	0,37
Maximální statický přetlak (kPa)	300
Objem výměníku (l)	8,5
Výkon do prostoru (kW)	4
Výkon do vody (kW)	6

Zkoušky

ČSN EN 13 240/A2:2005	ano
DIN+	ano
BvG §15a	ano
BimSchV st.2	ano

Rozměrový náčrt

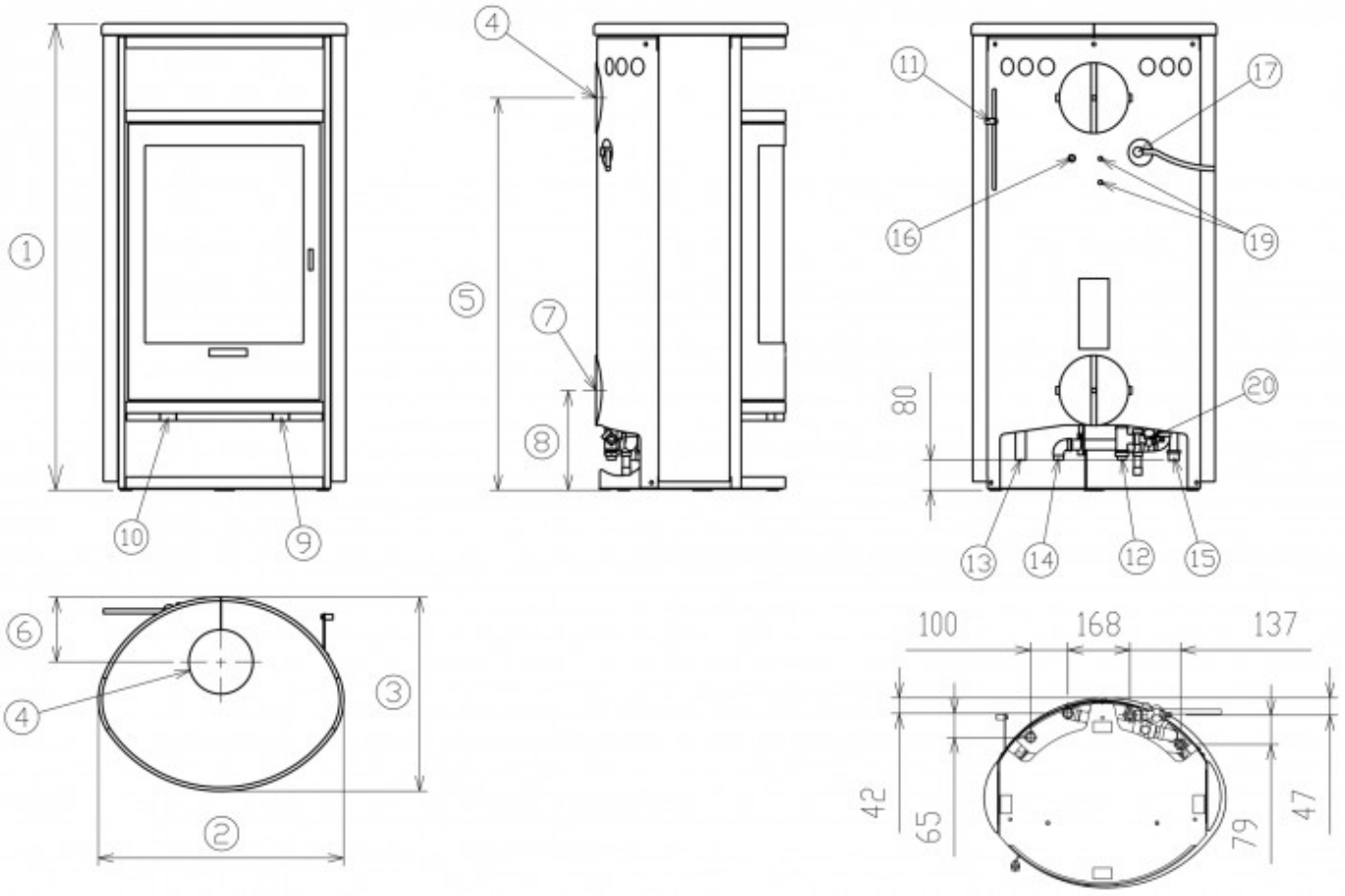

Doplňující informace

1	výška	1235 mm
2	šířka	650 mm
3	hloubka	513 mm
4	kouřovod	horní / zadní
5	výška osy zadního kouřovodu	1038 mm
6	vzdálenost osy horního kouřovodu	172 mm
7	centrální přívod vzduchu	ano
8	výška osy centrálního přívodu vzduchu	264 mm
9	ovládání primárního přívodu vzduchu - dozadu otevřeno	
10	ovládání sekundárního přívodu vzduchu - dozadu otevřeno	
11	páka zatápěcí klapky - dolů otevřeno	
12	vstup topné vody	3/4" vnější
13	výstup topné vody	3/4" vnější
14	vstup ochlazovací smyčky	3/4" vnější
15	výstup ochlazovací smyčky	3/4" vnější
16	nátrubek pro čidlo zazátkovaný	
17	odvzdušňovací ventil	
19	jímka pro čidlo	
20	vypouštěcí ventil	

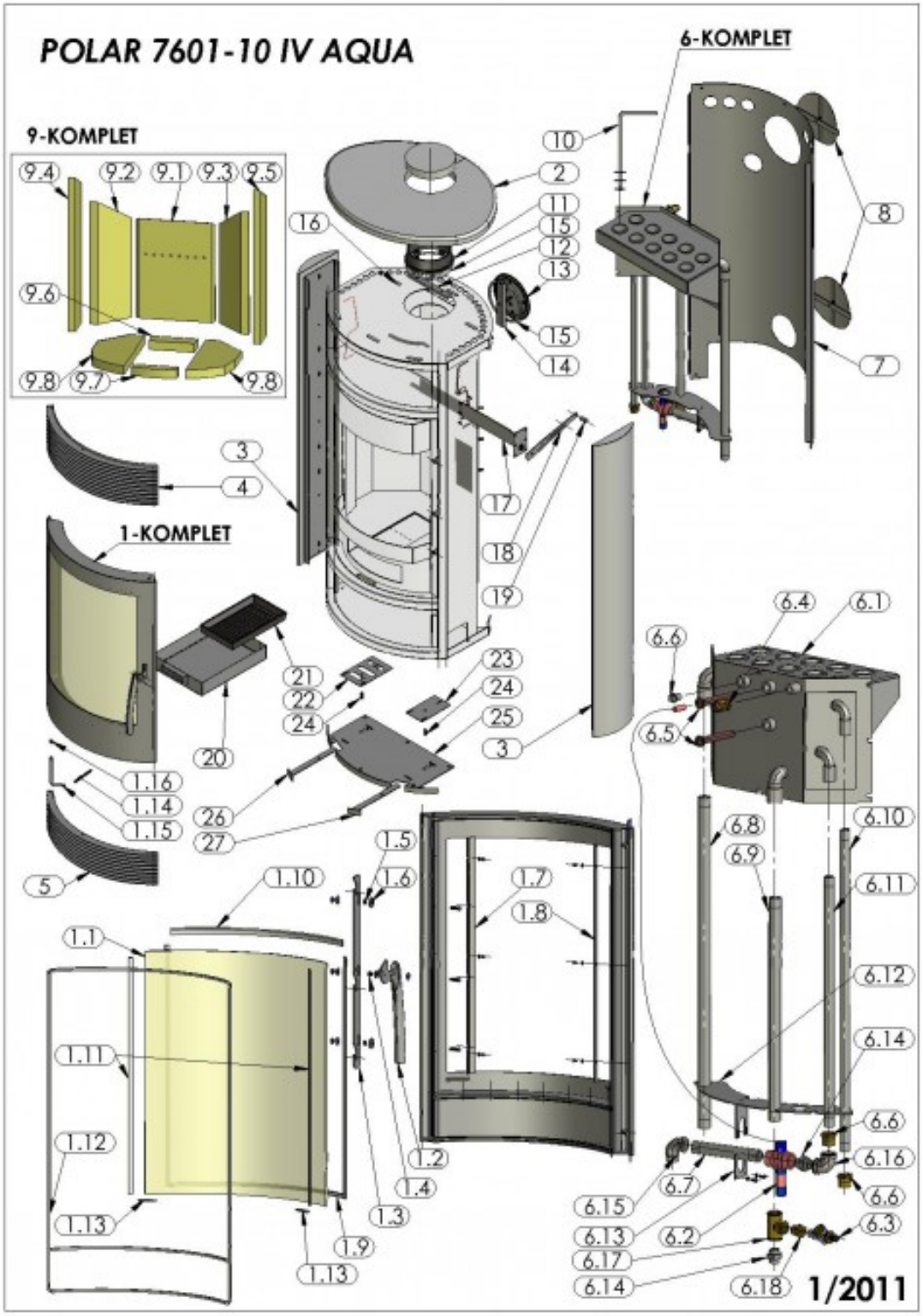

Výrobce: ABX s r.o., Žitná 1091/3, 408 01 Rumburk, Česká republika
tel.: 412 332 523, 412 333 614, fax: 412 333 521, e-mail: info@abx.cz, web: www.abx.cz
Servis: ABX s r.o., Dvořákova ul. 988, 407 47 Varnsdorf, tel.: 412 372 147, fax: 412 371 242, e-mail: reklamace@abx.cz